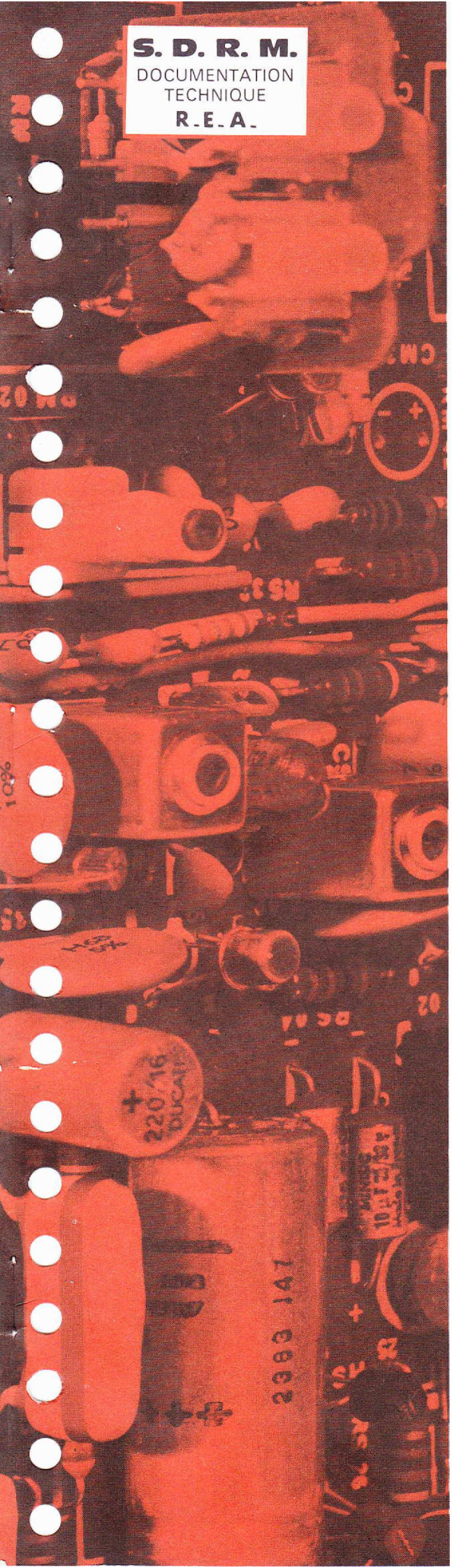

MC2002T
MC2002V
MC2002CT
MC2002CV

DOCUMENTATION TECHNIQUE

CHAINES COMPACTES HI-FI

MC2002T - MC2002V

Equipées de la platine tourne-disques 125SB

MC2002CT - MC2002CV

Equipées de la platine tourne-disque 126SB

S. D. R. M. - Service Après-Vente
51, bd. du Général Delambre - 95100 ARGENTEUIL
Tél. : 982-09-27
R.C. PONTOISE B 592006696

SOMMAIRE

	Pages
I – PRISES ET COMMANDES DE L'APPAREIL	2
II – CARACTERISTIQUES PRINCIPALES	4
III – DEMONTAGE DE L'APPAREIL	6
IV – AMPLIFICATEUR BF – RECEPTEUR DE RADIODIFFUSION	9
V – ENREGISTREUR-LECTEUR	19
VI – ENCEINTES ACOUSTIQUES	24
VII – EVOLUTIONS	25
VIII – SCHEMA DE CABLAGE	26
IX – LISTE DES PIECES DETACHEES	28

I – PRISES ET COMMANDES DE L'APPAREIL

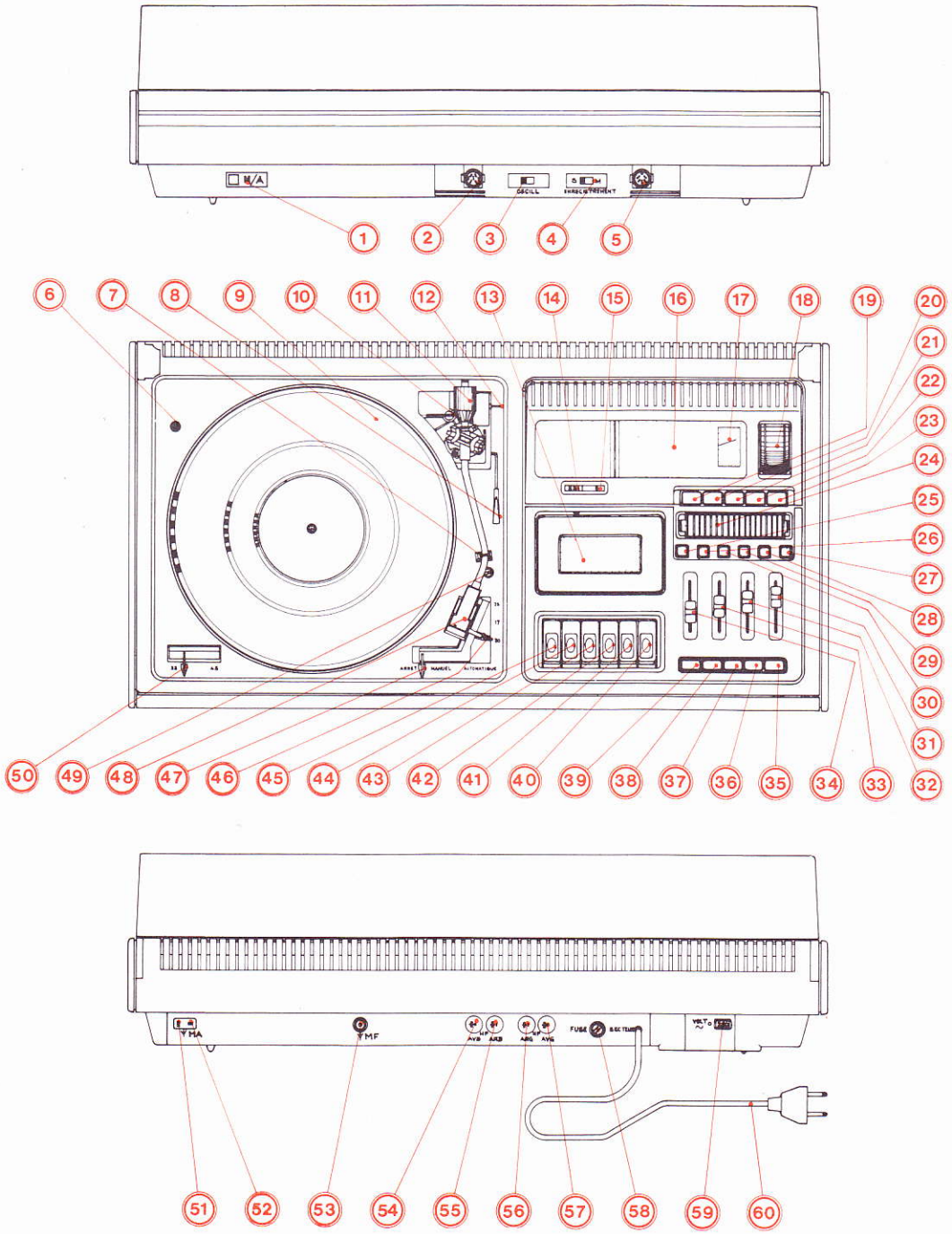

1 - Mise en service et arrêt « **M/A** » avec voyant signalant le fonctionnement de l'appareil.
2 - Prise casque.
3 - Commutateur anti-sifflement ou de l'oscillateur « **OSCILL** ».
4 - Choix de l' « **ENREGISTREMENT** » mono « **M** » ou stéréo « **S** ».
5 - Prise microphone et sources extérieures.
6 - Vis de blocage du plateau.
7 - Support du bras de lecture.
8 - Levier lève-bras.
9 - Plateau.
10 - Commande permettant la lecture à répétition d'un disque.
11 - Contrepoids.
12 - Réglage pour la compensation de la force centripète.
13 - Volet porte-cassette.
14 - Compteur de bande.
15 - Touche « **000** » de remise à zéro du compteur.
16 - Cadran des stations radio.
17 - Vu-mètre de repérage de la présélection des stations.
18 - Commande pour la recherche des stations.
19 - Touche « **mf** ».
20 - Touche « **caf** ».
21 - Touche « **oc** ».
22 - Touche « **po** ».
23 - Touche « **go** ».
24 - Trappe d'accès aux commandes de préréglage MF.
25 - Touche « **man** » Recherche des stations MF en manuel.
26, 27, 28, 29, 30 - Touches de sélection des 5 stations préréglables MF.
31 - Commande « **aiguës** » commune aux deux voies G et D.
32 - Commande « **graves** » commune aux deux voies G et D.
33 - Equilibrage de la puissance sonore des deux voies « **balance** ».
34 - Réglage du volume sonore.
35 - Touche « **radio** ».
36 - Touche « **t.d.** » Mise en service de la platine tourne-disques.
37 - Touche «○○» magnétophone : Mise en service du lecteur-enregistreur de cassettes.
38 - Touche « **mono** » : Sélection du mode de reproduction (stéréophonie - monophonie).
39 - Touche « **contour** » : Mise en service du correcteur physiologique.
40 - Touche « **pause** ».
41 - Touche arrêt et éjection de la cassette « **stop/éject** ».
42 - Touche « ▶ » lecture.
43 - Touche « ▶▶ » défilement et exploration rapide avant.
44 - Touche « ◀◀ » défilement et exploration rapide arrière.
45 - Touche « **enreg** » enregistrement à utiliser simultanément avec la touche **(42)**.
46 - Commande du sélecteur de diamètre.
47 - Sélecteur de fonctions.
48 - Tête de lecture.
49 - Vis de blocage du plateau.
50 - Sélecteur de vitesses.
51 - Prise antenne « **MA** ».
52 - Prise de terre.
53 - Prise antenne « **MF** ».
54 - Prise de l'enceinte avant droite.
55 - Prise de l'enceinte arrière droite.
56 - Prise de l'enceinte arrière gauche.
57 - Prise de l'enceinte avant gauche.
58 - Bouchon porte-fusible.
59 - Affichage de la tension de service.
60 - Cordon secteur avec fiche mâle.

II – CARACTERISTIQUES PRINCIPALES

TYPE D'APPAREIL : Ensemble compact stéréophonique.

COMPOSITION :
- Amplificateur de puissance,
- Récepteur de radiodiffusion MA ou MF,
- Enregistreur-lecteur de cassettes,
- Platine tourne-disques,
- Enceintes acoustiques.

ALIMENTATION : Secteur 220 V - 50 Hz avec possibilité d'adaptation pour fonctionnement 120 V.

FUSIBLES DE PROTECTION : 1 fusible secteur 800 mA en 220 V ou 1,25 A en 120 V
2 fusibles de protection alim. 80 mA et 800 mA.

CONSOMMATION : 120 VA.

DIMENSIONS : L.670 ; H.190 ; P.355 mm.

POIDS : Appareil : 11,5 kg,
Enceintes : 16 kg.

A – AMPLIFICATEUR

PUISSANCE NOMINALE DE SORTIE : 2 × 20 W sur Zs = 8 Ω à f = 1 kHz.

BANDE PASSANTE : 30 Hz à 30 kHz à ±1,5 dB pour Ps = 2 W.

ACTION DES TONALITES : Réglage séparé des graves et des aiguës
Graves $\{^{+\ 15}_{-\ 21}$ dB à 40 Hz,
Aiguës $\{^{+\ 16}_{-\ 18}$ dB à 16 kHz.

ACTION DU CONTOUR : + 13 dB à 40 Hz - + 8 dB à 16 kHz.

RAPPORT SIGNAL/BRUIT : ⩾ 72 dB non pondéré,
⩾ 60 dB non pondéré sur entrée PU magnétique.

TAUX DE DISTORSION PAR HARMONIQUES : ⩽ 1% entre 40 Hz et 16 kHz pour Ps = 20 W.

SENSIBILITE DE L'ENTREE MICRO : Prise DIN microphone « ⌀ » pour micro 500 à 5 kΩ.
Points 3-5 / 2 : Ve = 300 mV Ze = 100 kΩ.

SORTIES : 4 prises DIN pour enceintes acoustiques Z = 8 Ω.
1 prise DIN à coupure pour casque, impédance de charge recommandée 4 à 400 Ω.

B – RECEPTEUR DE RADIODIFFUSION

1° - EN MF

COLLECTEUR D'ONDES : Antenne extérieure type asymétrique Z = 75 Ω.

GAMME D'ONDES REÇUES : 87,3 à 104 MHz.

ACCORD : Par diodes varicap.

SENSIBILITE HF UTILISABLE : 1 µV en mono / 5 µV en stéréo } pour S/B = 26 dB et Δf = 40 kHz

FREQUENCE INTERMEDIAIRE : ≃ 10,7 MHz avec filtres céramiques.

BANDE PASSANTE : 40 Hz à 12 500 Hz à ±1 dB.

RAPPORT SIGNAL/BRUIT : ⩾ 44 dB non pondéré pour Ve = 1 mV.

TAUX DE DISTORSION PAR HARMONIQUES : ⩽ 2,5% pour Ve = 1 mV et Δf = 40 kHz.

REJECTION DES PILOTES : 19 kHz : ⩾ 25 dB
38 kHz : ⩾ 31 dB.

REJECTION CANAL ADJACENT : ⩾ 60 dB.

DIAPHONIE : ⩾ 22 dB de 250 à 6 300 Hz
⩾ 14 dB de 6 300 à 10 000 Hz.

2° - EN MA

COLLECTEUR D'ONDES : Antenne cadre pour la réception des PO - GO
Extérieure pour la réception des OC.

GAMMES D'ONDES REÇUES : GO 148 à 272 kHz
PO 520 à 1 620 kHz
OC 5,85 à 6,2 MHz.

ACCORD : Par condensateur variable.

SENSIBILITE HF UTILISABLE : a) Sur antenne extérieure pour S/B = 20 dB
- OC 8 µV
b) Sur antenne cadre pour S/B = 20 dB
- GO 500 µV/m
- PO 300 µV/m.

SELECTIVITE : 50 dB à ± 9 kHz.

FREQUENCE INTERMEDIAIRE : 482 kHz avec filtres céramiques.

BANDE PASSANTE : ⩾ 4 kHz à – 3 dB.

C – ENREGISTREUR-LECTEUR DE CASSETTES

CASSETTES UTILISABLES	: Jusqu'à C 90 avec bande à oxyde de fer, oxyde de chrome ou ferro-chrome.
NOMBRE DE PISTES	: 4 utilisées 2 par 2.
VITESSE DE DEFILEMENT	: 4,75 cm/s ± 1%.
FLUCTUATIONS TOTALES	: ⩽ 0,2%.
BANDE PASSANTE ENREGISTREMENT-LECTURE	: 40 Hz à 12 500 Hz selon DIN 45 500 avec bande à oxyde de chrome.
DISTORSION HARMONIQUE GLOBALE ENREG/LECT.	: ⩽ 3% à f = 333 Hz.
RAPPORT SIGNAL/BRUIT	: ⩾ 41 dB (mesure non pondérée).
DIAPHONIE	: ⩾ 20 dB à f = 1 kHz.

D – PLATINE TOURNE-DISQUES

TYPE	: GARRARD 125 SB ou 126 SB.
TYPE D'ENTRAINEMENT	: Par courroie.
TYPE DE MOTEUR	: Synchrone équilibré 4 pôles.
PLATEAU	: Ø 280 mm.
VITESSES DE ROTATION	: 33 et 45 tr/mn.
FLUCTUATIONS TOTALES	: ± 0,2%.
REGLAGES DU BRAS DE LECTURE	: Force d'appui. Compensation de la poussée latérale. Equilibrage.
TYPE DE LA CELLULE DE LECTURE	: SHURE M75-6S magnétique ou AUDIO-TECHNICA AT 10.
TYPE DE LA POINTE DE LECTURE	: N75-6 pointe diamant sphérique (pour cellule M75-6S) ou ATS 10 (pour cellule AT 10).
FORCE D'APPUI CONSEILLEE	: 1,5 à 3 g.

E – ENCEINTES ACOUSTIQUES

IMPEDANCE	: 8 Ω.
PUISSANCE NOMINALE	: 40 W.
DOMAINE DE FREQUENCE	: 40 Hz à 20 kHz.

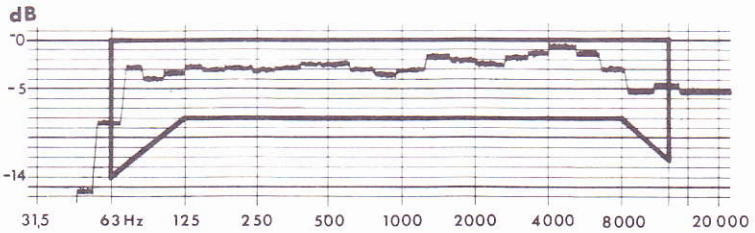

Courbe de réponse Amplitude / Fréquence

PUISSANCE ELECTRIQUE CARACTERISTIQUE **Correspondant à une pression moyenne spatiale (Pms) de 1 Pa (94 dB)**	: 4,3 W.
DISTORSION HARMONIQUE	: ⩽ 0,5% (pour une Pms de 1 Pa à la fréquence de raccordement).

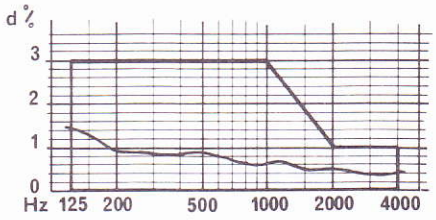

FREQUENCE DE RESONANCE	: 78 Hz ± 10%.
SEPARATION DES VOIES	: Par filtres 12 dB/oct. à self à air.
NOMBRE DE HAUT-PARLEURS	: H.P. basse fréquence Ø 20 cm à grande élongation H.P. aiguës à dôme hémisphérique.
CONNEXIONS	: Prise DIN normalisée.
PRESENTATION	: Coffret bois noyer plaqué.
DIMENSIONS	: L.300 ; H.450 ; P.230 mm.
POIDS	: 7,6 kg.

III – DEMONTAGE DE L'APPAREIL

A – DEMONTAGE DU COFFRET - ACCES AUX CIRCUITS IMPRIMES (Fig. 1)

1° - Tirer les manettes des potentiomètres à glissière.
2° - Dévisser et enlever les vis (1) à (10).
3° - Soulever le coffret supérieur (11) et débrancher les connecteurs de la platine tourne-disques.
4° - Enlever le coffret supérieur (11).

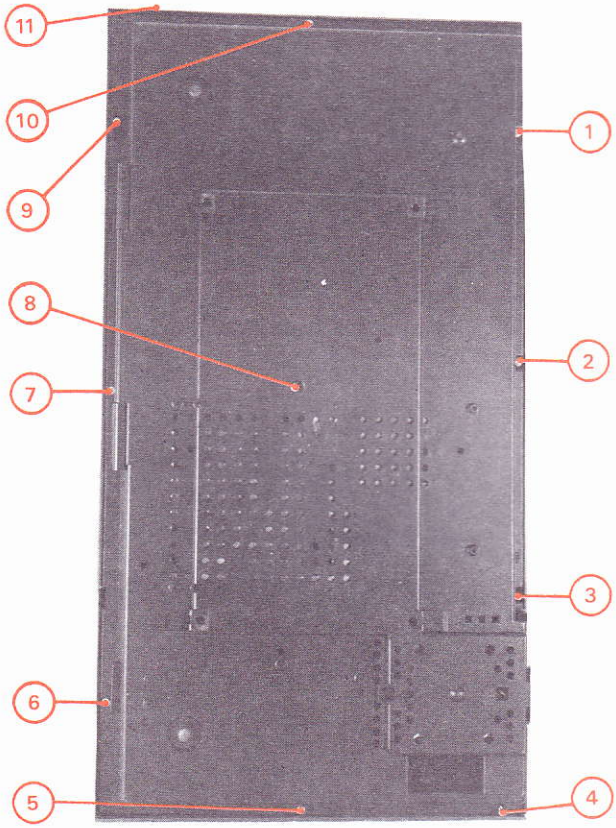

Fig. 1

B – DEPOSE DE LA PLATINE TOURNE-DISQUES (Fig. 2)

1° - Effectuer les opérations du paragraphe A.
2° - Visser à fond les vis (1) et (2)
3° - Basculer les clips (3) dans le sens de la flèche A.

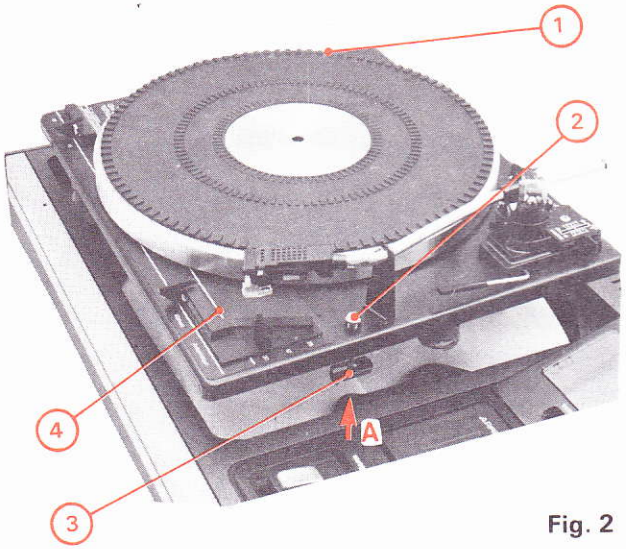

Fig. 2

4° - Soulever puis enlever la platine tourne-disques (4) du coffret supérieur.

C – ACCES AUX CIRCUITS IMPRIMES COTE SOUDURES DE L'ENSEMBLE ENREGISTREUR-LECTEUR/ RECEPTEUR DE RADIO (Fig. 3)

1° - Effectuer les opérations du paragraphe A.
2° - Dévisser et enlever les vis (1) et (3).
3° - Dégager du châssis l'ensemble enregistreur-lecteur/récepteur de radio (2).

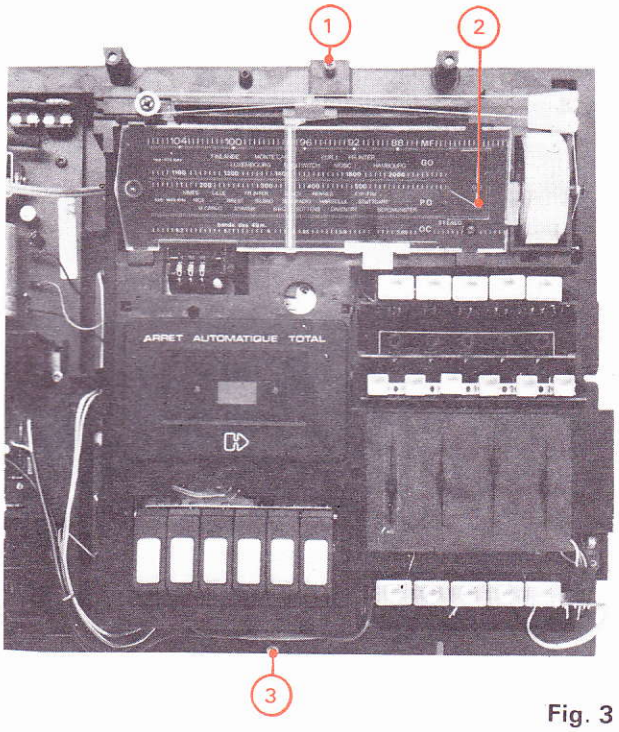

Fig. 3

D – ACCES AUX PLATINES HF-FI/MA, HF-FI/MF/PREAMPLIFICATEUR BF COTE ELEMENTS DEPOSE DE L'ENSEMBLE HF-FI/MA-HF-FI/MF (Fig. 4)

1° - Effectuer les opérations des paragraphes A et C.
2° - Retirer le tambour (3) du CV et le positionner sur l'ergot (2) du coffret plastique (1).
3° - Déconnecter et retirer les platines « préréglage MF » et « sélecteur préréglage MF ».
4° - Enlever les vis (4), (8), (20) et (22).
5° - Ecarter les languettes de maintien (5), (10), (11), et (21) et dégager l'ensemble des platines HF-FI/MA et HF-FI/MF/PREAMPLIFICATEUR BF (6) du coffret plastique (1).
6° - Pour la dépose de l'ensemble HF-FI/MA - HF-FI/MF/PREAMPLIFICATEUR BF (6) débrancher le connecteur situé sous le cadran indicateur des stations en déboîtant au préalable ce dernier.
7° - Débrancher les connecteurs et cosses de raccordement puis retirer l'ensemble des platines HF-FI/MA - HF-FI/MF/PREAMPLIFICATEUR BF (6).

E – DEPOSE DE LA PLATINE ENREGISTREMENT-LECTURE - ACCES A LA PARTIE MECANIQUE DE L'ENREGISTREUR-LECTEUR (Fig. 4)

1° - Effectuer les opérations des paragraphes A et C.

2° - Dévisser et enlever les vis et entretoise (18) et vis et cosse de masse (12).

3° - Retirer la feuille de blindage et d'isolement (14).

4° - Dévisser et enlever les vis (7) et (16).

5° - Dégager la platine enregistrement-lecture (17) du châssis et débrancher ou dessouder selon le cas les connexions électriques.

6° - enlever la platine enregistrement-lecture (17).

NOTA : Lors de la pose de la platine enregistrement-lecture ne pas omettre de positionner correctement le ressort à lame (56) (voir vue éclatée planche A page 30) dans la fourchette des commutateurs enregistrement-lecture.

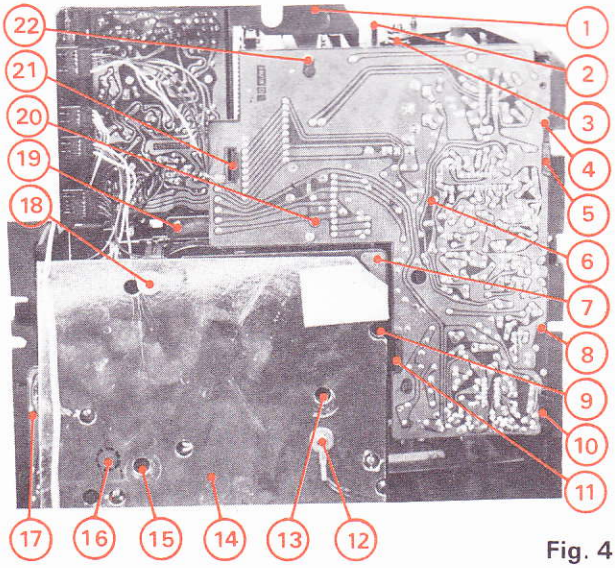

Fig. 4

F – DEPOSE DE L'ENSEMBLE ENREGISTREUR-LECTEUR/ PLATINE ENREGISTREMENT-LECTURE (Fig. 4)

1° - Effectuer les opérations des paragraphes A et C.

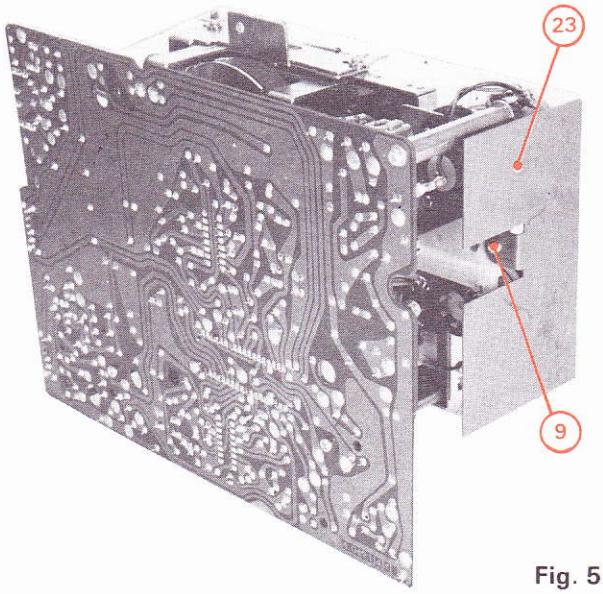

Fig. 5

2° - Enlever la vis (9) et le blindage de séparation enregistreur-radio (23) (voir figure 5).

3° - Enlever les vis (13), (15) et (19).

4° - Débrancher les cosses et connecteur de raccordement.

5° - Dégager du coffret (1) l'enregistreur-lecteur de cassettes.

NOTA : ne pas omettre lors du remontage, de repositionner, et fixer à l'aide de la vis (9), le blindage-séparateur enregistreur-radio (23) comme indiqué en figure 5.

G – DEMONTAGE DE L'ENREGISTREUR-LECTEUR (Fig. 6, 7, 8)

a) Clavier (Fig. 6)

1° - Effectuer les opérations des paragraphes A, C et F .

2° - Déposer la platine enregistrement-lecture comme décrit au paragraphe E pour avoir accès à la partie mécanique de l'enregistreur-lecteur.

3° - Retirer la vis et rondelle (2) et l'ensemble support-interrupteur à lames (3).

4° - Retirer les vis (6) et (7) et dégager l'ensemble support/électro-aimant (5).

5° - Enlever la vis (1) puis la vis (8) et retirer la commande (9) de l'interrupteur à lames (3).

6° - dégager le clavier (4) de l'enregistreur-lecteur.

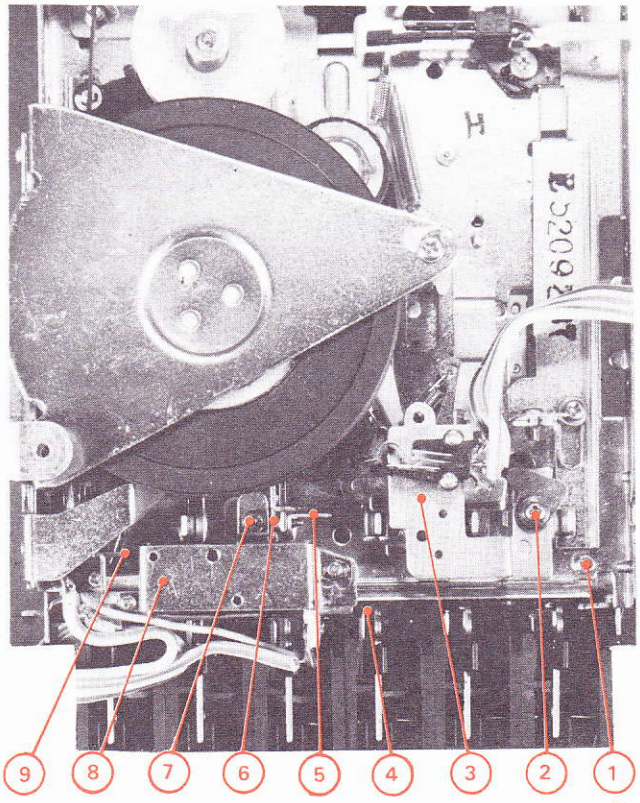

Fig. 6

b) Volant (Fig. 7)

1° - Effectuer les opérations des paragraphes A, C et F.

2° - Déposer la platine enregistrement-lecture comme décrit au paragraphe E pour avoir accès à la partie mécanique de l'enregistreur-lecteur.

3° - Retirer les vis et entretoise épaulée (1) et (2).

4° - Retirer l'ensemble support coulisseau de verrouillage (3) du volet porte-cassettes.

5° - Décrocher le ressort de rappel cliquet de l'arrêt automatique (50) (voir vue éclatée planche A page 30).

6° - Retirer la vis (4), la vis (6) et le ressort (7), et enlever le support-volant (5) ainsi que la butée plastique (8) du palier inférieur.

7° - Dégager la courroie (11).

8° - Tirer le volant (9) en prenant soin de ne pas perdre la rondelle (10).

NOTA : Après le montage, il est nécessaire de procéder au réglage du jeu axial du volant à l'aide de la vis (6).

Le jeu axial étant de 0,5 mm.

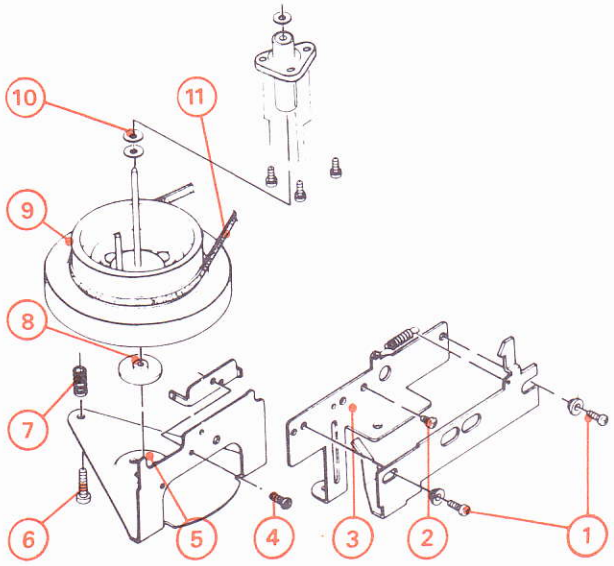

Fig. 7

c) Têtes magnétiques (Fig. 8)

1° - Effectuer les opérations des paragraphes A, C et F.

2° - Enlever les vis (3) et le ressort (5) pour déposer la tête d'enregistrement-lecture (4).

3° - Enlever les vis (6) pour déposer la tête d'effacement (7).

NOTA : Le montage de la tête d'enregistrement-lecture doit être suivi du réglage d'azimut. La méthode de réglage est indiquée au paragraphe E-1 du chapitre V.

d) Galet presseur (Fig. 8)

1° - Effectuer les opérations des paragraphes A, C et F.

2° - Retirer l'anneau d'arrêt (1).

3° - Déposer l'ensemble support-galet presseur (2).

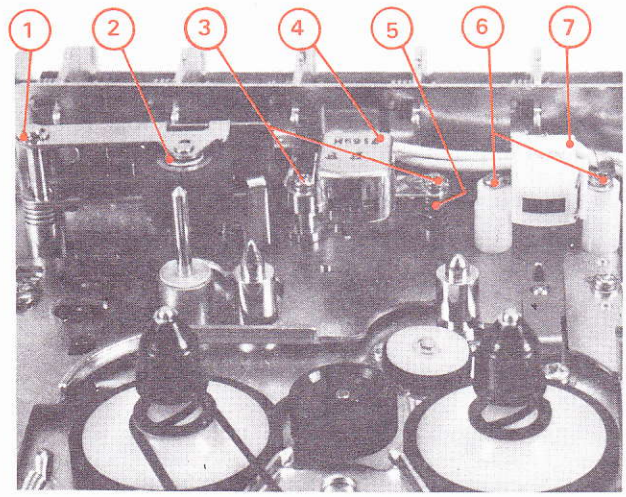

Fig. 8

H – REMPLACEMENT DU CORDONNET D'ENTRAINEMENT (Fig. 9)

1° - Effectuer les opérations des paragraphes A et C.

2° - Tourner le tambour (3) pour ouvrir le CV.

3° - Prendre un cordonnet de 91 cm.

4° - Nouer ensemble les deux extrémités.

5° - Engager le cordonnet dans les fentes (A) et (B) du tambour en ayant soin de placer le nœud à l'intérieur.

6° - Avec la partie de cordonnet sortant de la fente (A) faire un demi-tour sur la poulie (3) dans le sens de la flèche (C).

7° - Passer ensuite le cordonnet par les poulies (4), (5) et tendre cette partie de cordonnet.

8° - Prendre la partie de cordonnet situé entre les poulies (3) et (4) et tout en détendant le cordonnet, faire 2 tours dans le sens de la flèche (E) autour de la poulie (4).

9° - Prendre à présent la partie de cordonnet sortant de la fente (B) et faire 3,5 tours dans le sens de la flèche (D) autour de la poulie (3).

10° - Passer le cordonnet par la poulie (2).

11° - Passer l'extrémité de la boucle autour de la poulie (1).

12° - Fixer l'aiguille indicatrice (6) en regard du repère « **104** » de l'échelle MF.

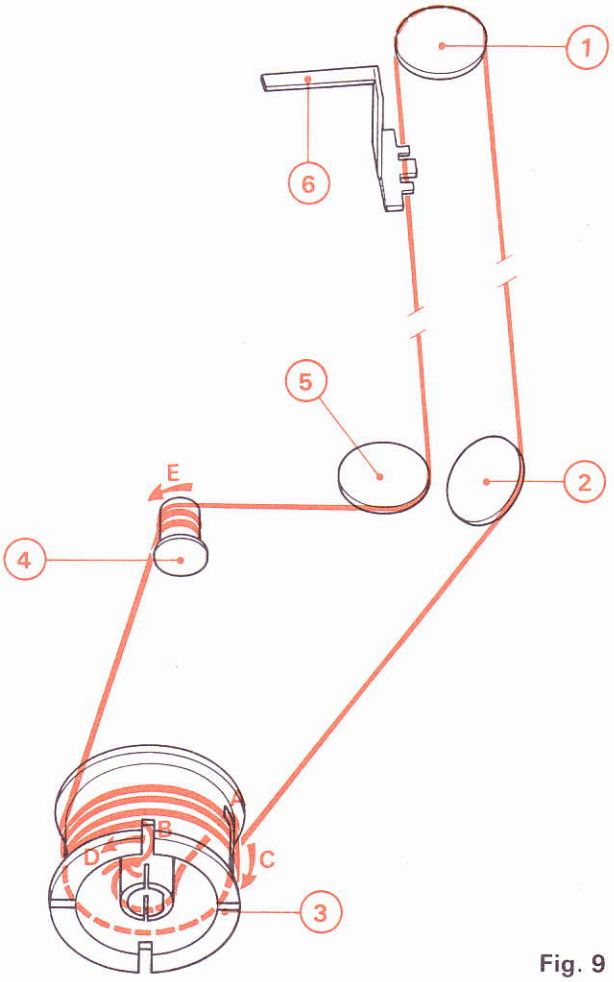

Fig. 9

IV – AMPLIFICATEUR BF - RECEPTEUR DE RADIODIFFUSION

PLATINE HF-FI / MF _ PREAMPLIFICATEUR BF

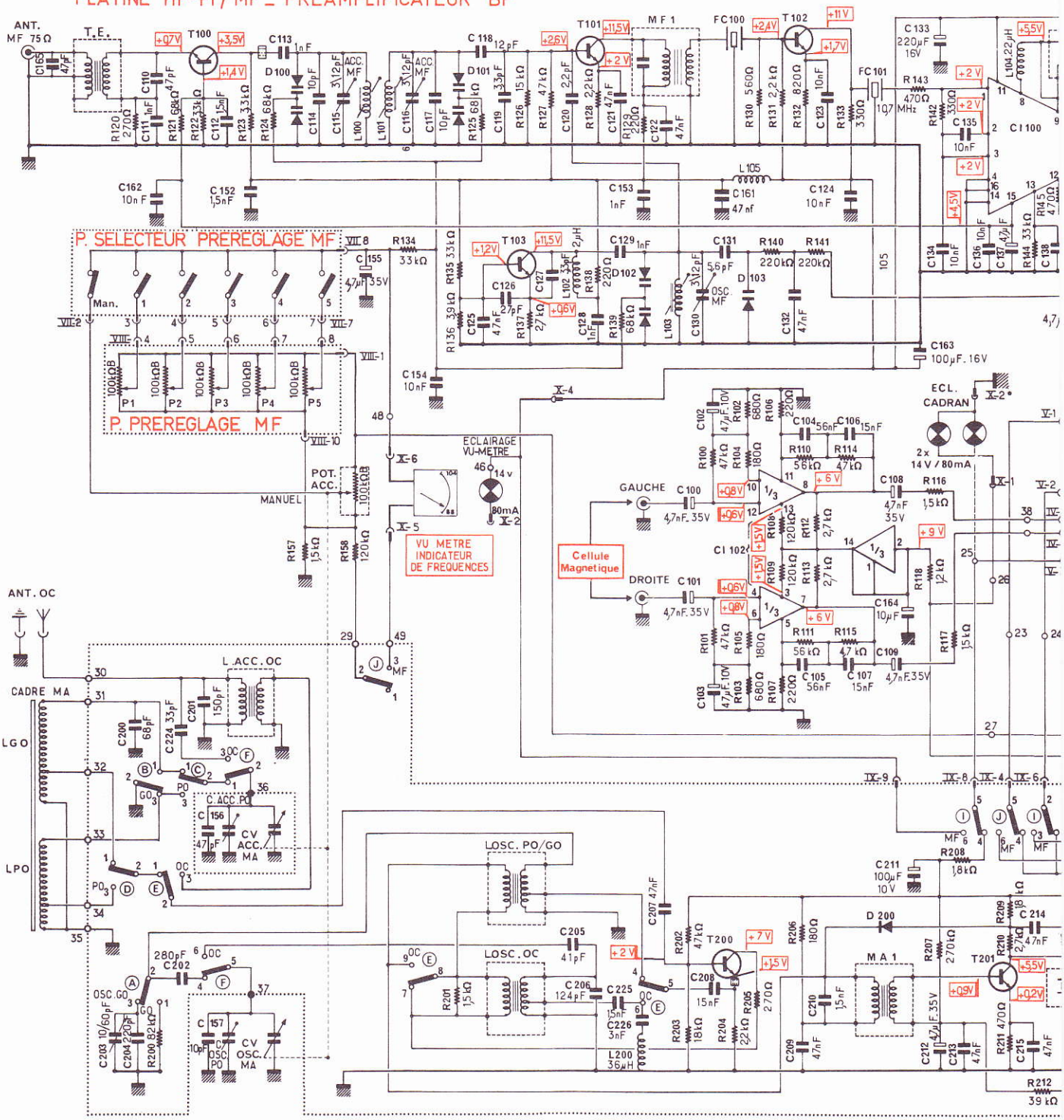

EMPLACEMENT DES I

CLAVIERS (Côté éléments)

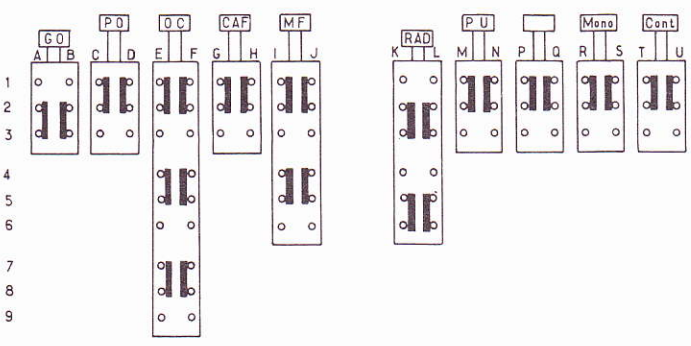

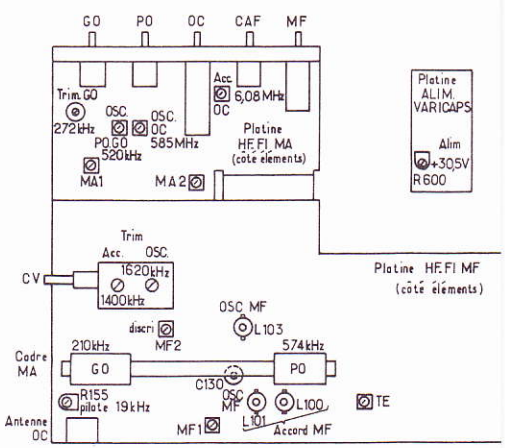

A – SCHEMA DE PRINCIPE

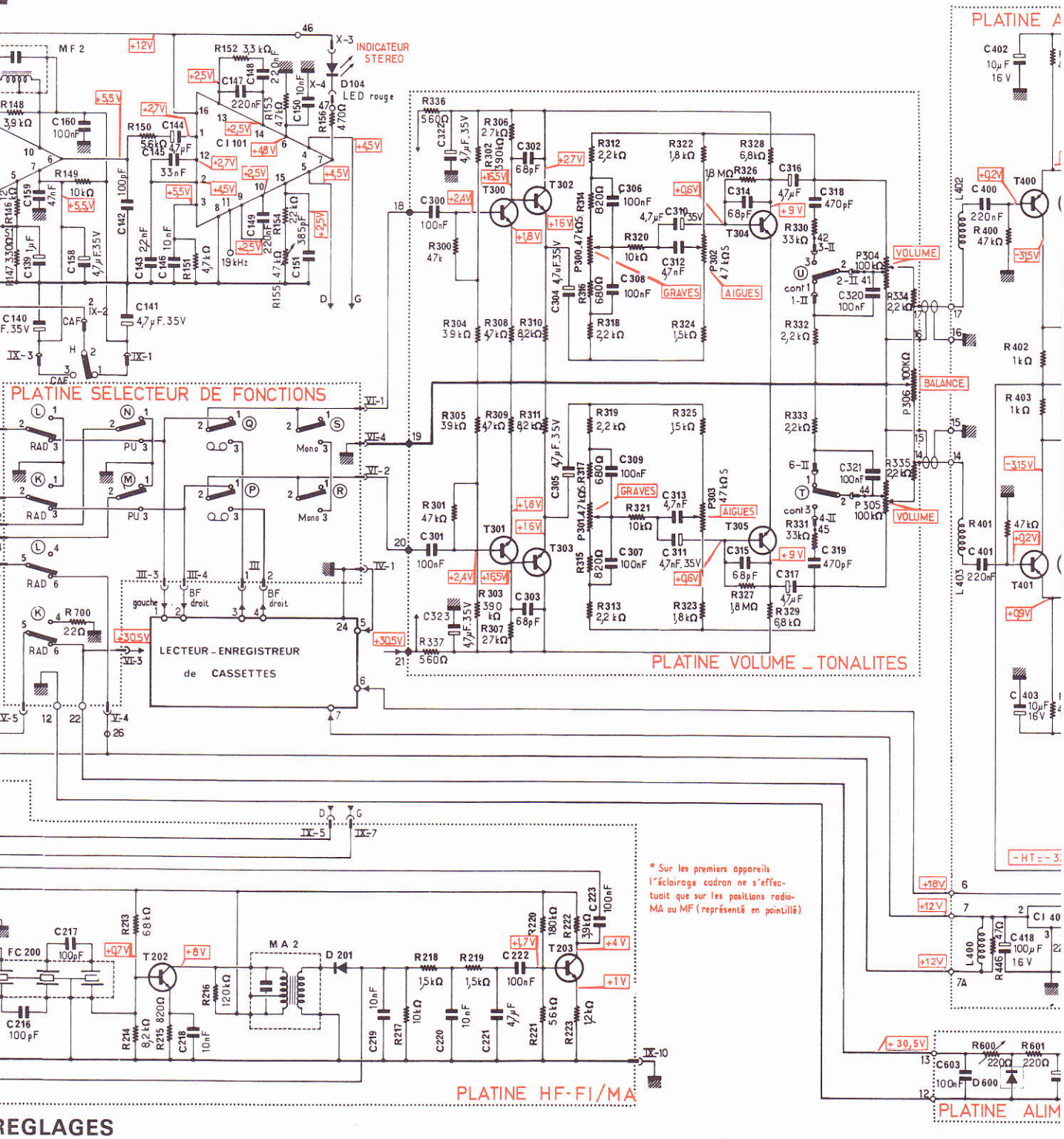

* Sur les premiers appareils l'éclairage cadran ne s'effectuait que sur les positions radio-MA ou MF (représenté en pointillé)

REGLAGES

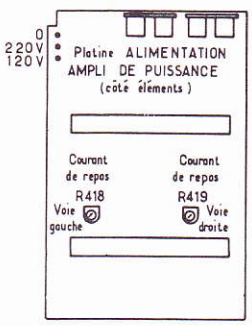

Adaptation sur le secteur 120 V-50 Hz.
- Démonter le coffret supérieur de l'appareil.
- Déplacer la cosse enfichable de la position 220 V sur la position 120 V.
- Attention, ne pas omettre d'afficher la tension de service par la molette 120-220 V.

TABLEAU DES SEMI-CONDUCTEURS

REPERES SCHEMA	T100	T101	T102	T103	T200	T201	T202	T203	T300	T301	T302	T303
SEMI-CONDUCTEURS GERES	BF 235	BF 241	BF 233-4	BF 241	BF 233-5	BF 233-4	BF 233-4	BC 238A	BC 413C	BC 413C	BC 413C	BC 413C
SEMI-CONDUCTEURS DE REMPLACEMENT	BF 255											

REPERES SCHEMA	CI100	CI101	CI102	CI400	D100	D101	D102	D103	D104	D200	D201	D400
SEMI-CONDUCTEURS GERES	TCA 3089	µA 758TPC	TDA 3310	TDA 1412	BB 104V	BB 104V	BB 104V	1S 2638	LED	46P1	46P1	MR 501
SEMI-CONDUCTEURS DE REMPLACEMENT												

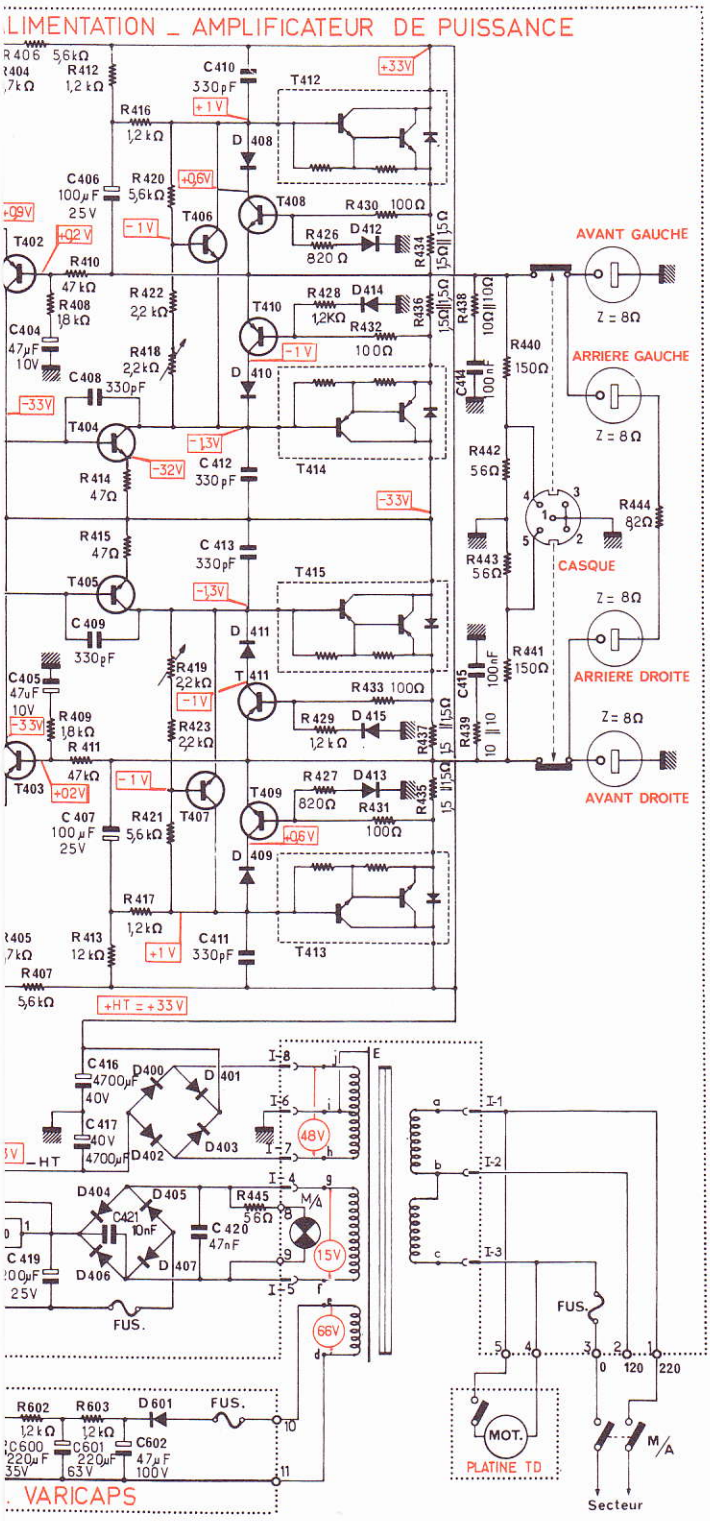

LEGENDES ET CONDITIONS DE MESURES

..... : DELIMITATION DES CIRCUITS IMPRIMES.

: POINTS DE RACCORDEMENT SUR LES CIRCUITS IMPRIMES PAR CONNECTEUR ENFICHABLE.

: POINTS DE RACCORDEMENT SUR LES CIRCUITS IMPRIMES PAR COSSE ENFICHABLE.

: POINTS DE RACCORDEMENT SUR LES CIRCUITS IMPRIMES PAR FIL SOUDE.

: TENSIONS CONTINUES RELEVEES PAR RAPPORT A LA MASSE AVEC UN VOLTMETRE DE 40 kΩ/V

: TENSIONS CONTINUES RELEVEES PAR RAPPORT A LA MASSE AVEC UN VOLTMETRE ELECTRONIQUE.

: TENSIONS ALTERNATIVES RELEVEES AVEC UN VOLTMETRE DE 40 kΩ/V.

APPAREIL : ALIMENTE A PARTIR DU SECTEUR 220 V - 50 Hz.
SELECTEUR DE FONCTIONS EN POSITION « RADIO », MF OU GO EN SERVICE.
POTENTIOMETRE DE VOLUME AU MINIMUM.

FREQUENCES DE REGLAGES

GAMME	OSCILLATEUR	ACCORD
GO	148 - 272 kHz	210 kHz
PO	520 - 1620 kHz	574 - 1400 kHz
OC	5,85 - 6,2 MHz	6,08 MHz
MF	87,3 - 104 MHz	88 - 100 MHz
FI-MA	482 kHz	
FI-MF	10,7 MHz	

BROCHAGE DES SEMI-CONDUCTEURS

(Côté soudures)

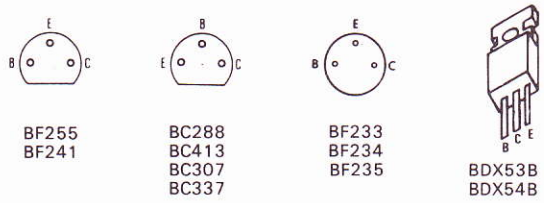

BF255
BF241

BC288
BC413
BC307
BC337

BF233
BF234
BF235

BDX53B
BDX54B

(Côté éléments)

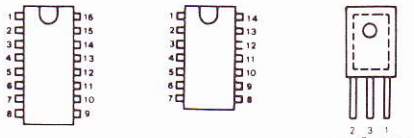

758TPC
TCA3089

TDA3310

TDA1412

	T304	T305	T400	T401	T402	T403	T404	T405	T406	T407	T408	T409	T410	T411	T412	T413	T414	T415
	BC 413C	BC 413C	BC 307A	BC 307A	BC 307A	BC 307A	BC 337-25	BC 337-25	BC 238A	BC 238A	BC 238A	BC 238A	BC 307A	BC 307A	BDX 53B	BDX 53B	BDX 54B	BDX 54B

	D401	D402	D403	D404	D405	D406	D407	D408	D409	D410	D411	D412	D413	D414	D415	D600	D601
	MR 501	MR 501	MR 501	1N 4001	1N 4001	1N 4001	1N 4001	34P4	34P4	34P4	34P4	34P4	34P4	34P4	34P4	TDA 1057	1N 400Z

B – CIRCUITS IMPRIMES : IMPLANTATION DES ELEMENTS

PLATINE ALIMENTATION AMPLIFICATEUR DE PUISSANCE (côté éléments)

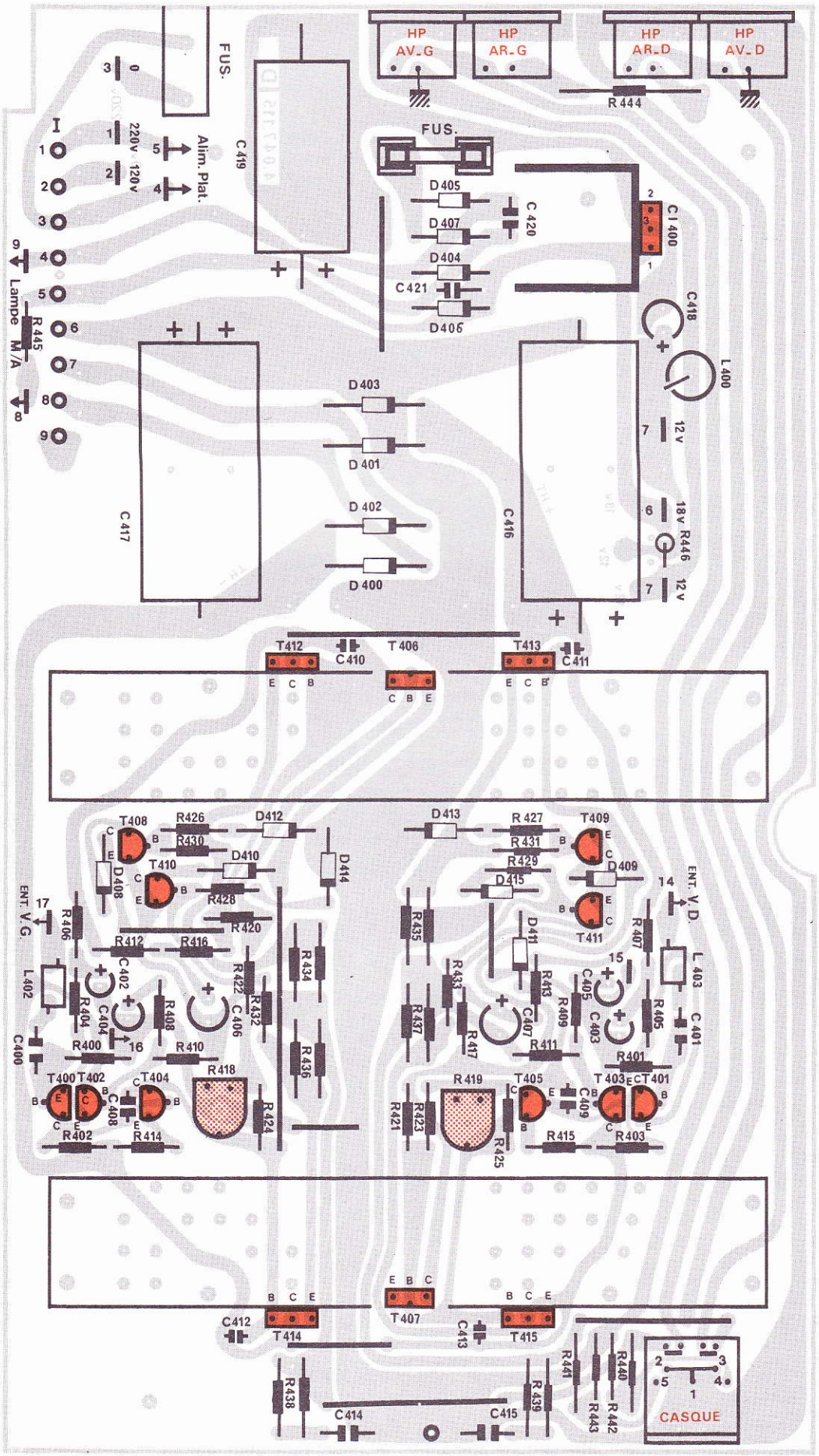

PLATINE HF-FI/MF PREAMPLIFICATEUR BF (côté éléments)

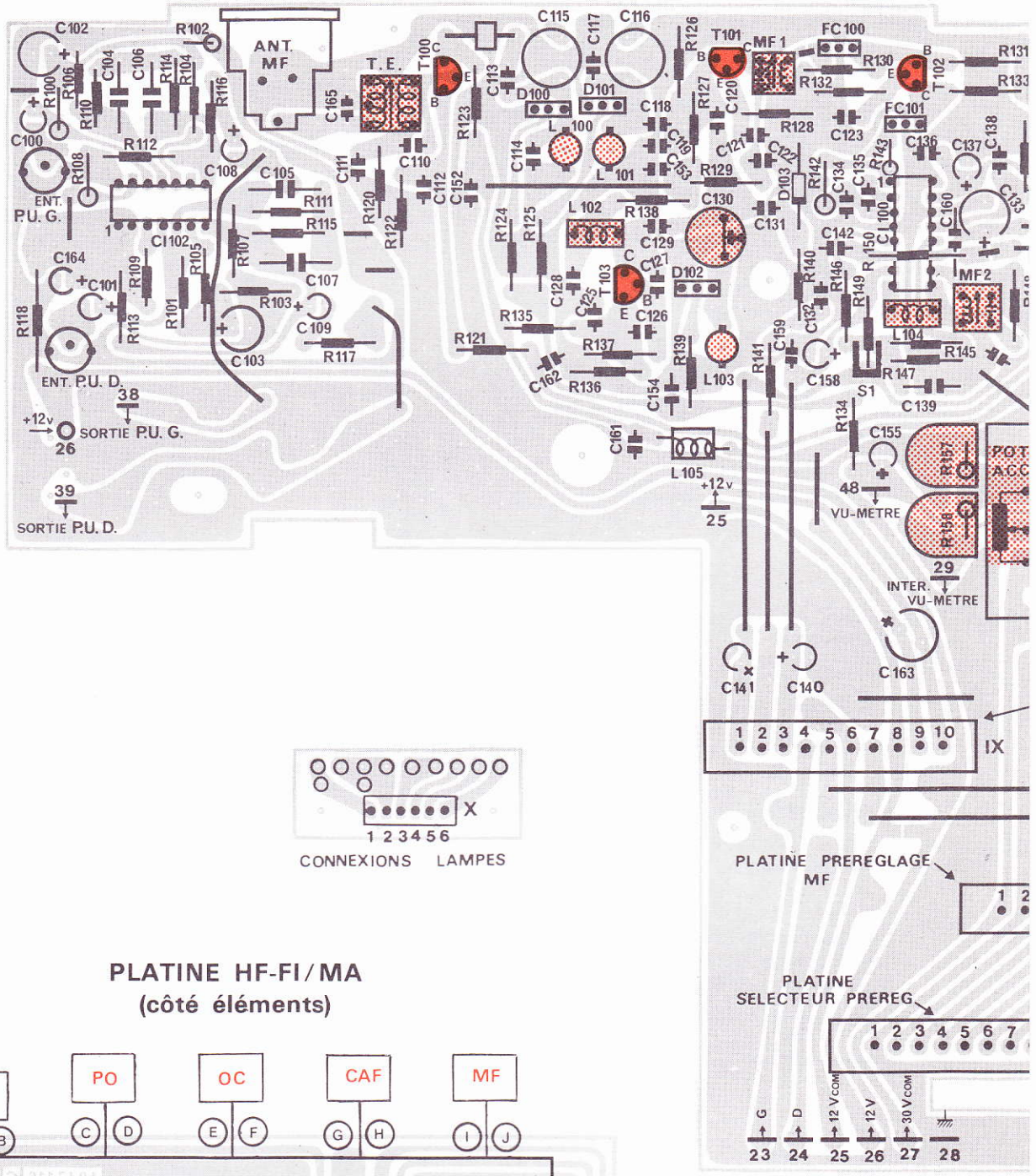

PLATINE HF-FI/MA (côté éléments)

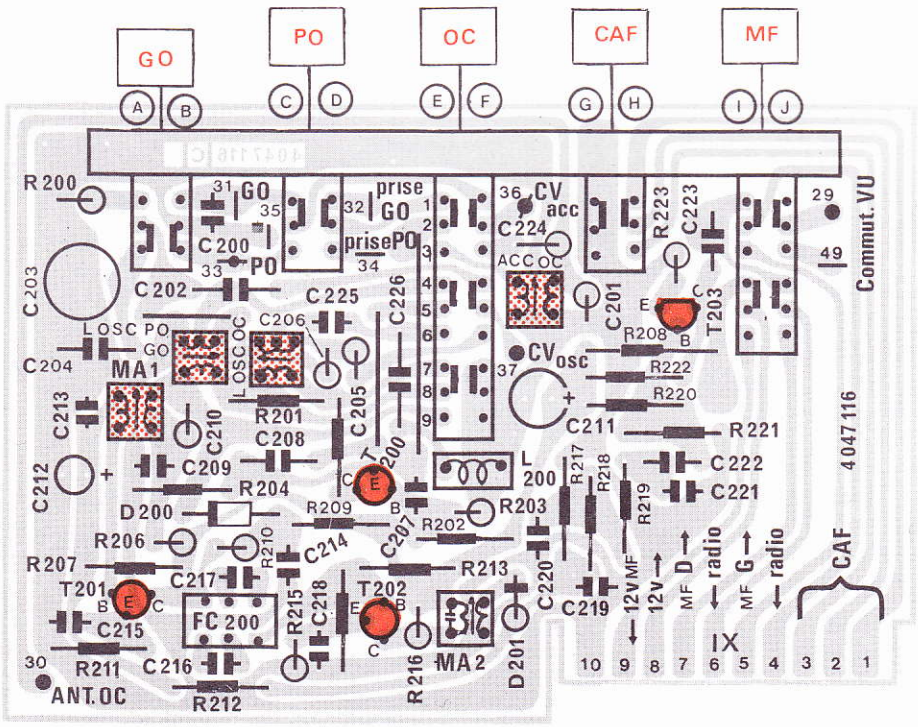

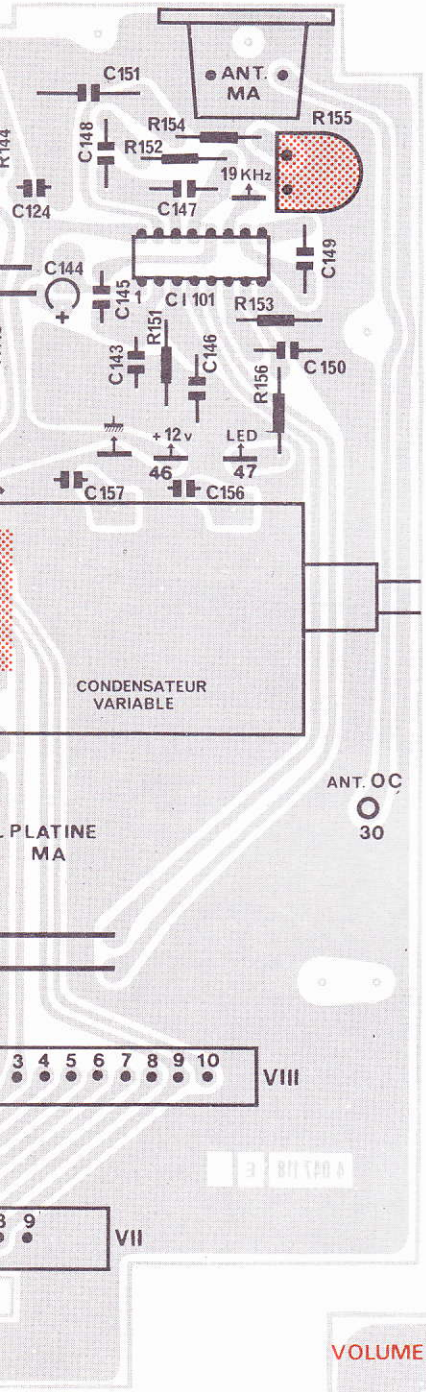

PLATINE ALIMENTATION VARICAPS
(côté éléments)

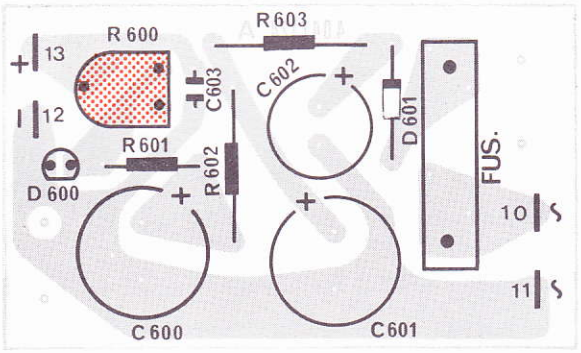

PLATINE VOLUME - TONALITE
(côté éléments)

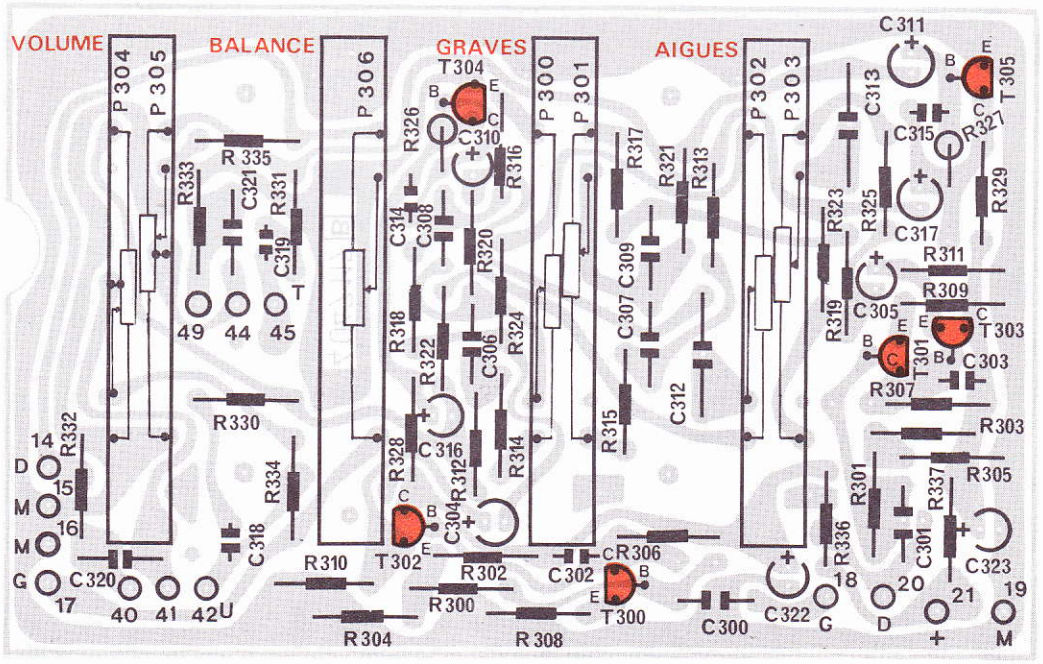

PLATINE SELECTEUR PREREGLAGE MF
(côté cuivre)

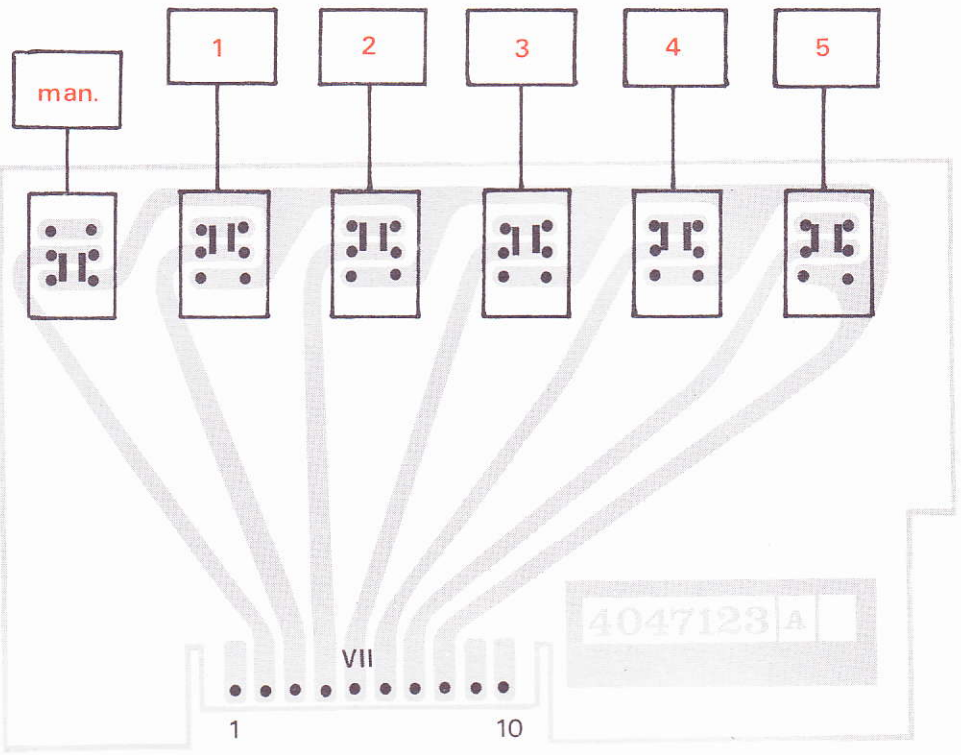

PLATINE PREREGLAGE MF
(côté cuivre)

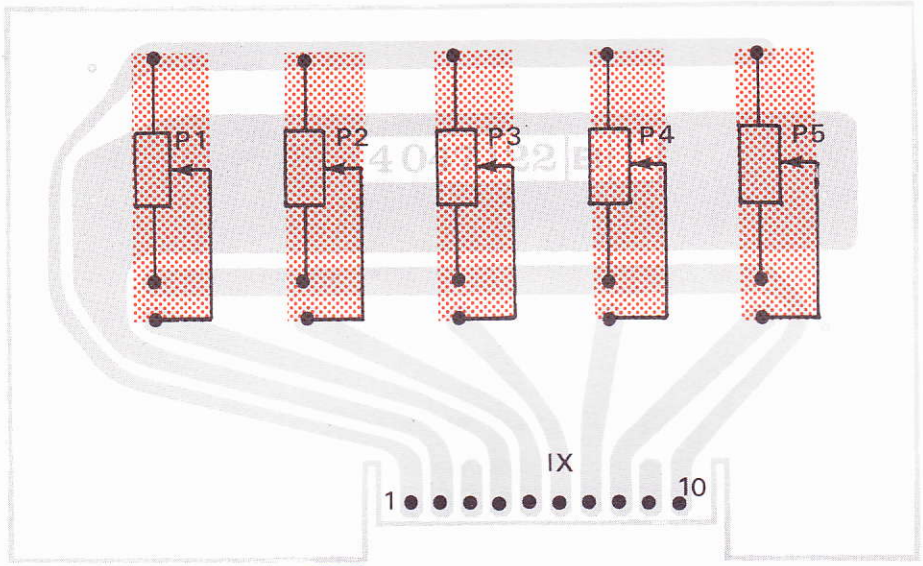

PLATINE SELECTEUR DE FONCTIONS
(côté cuivre)

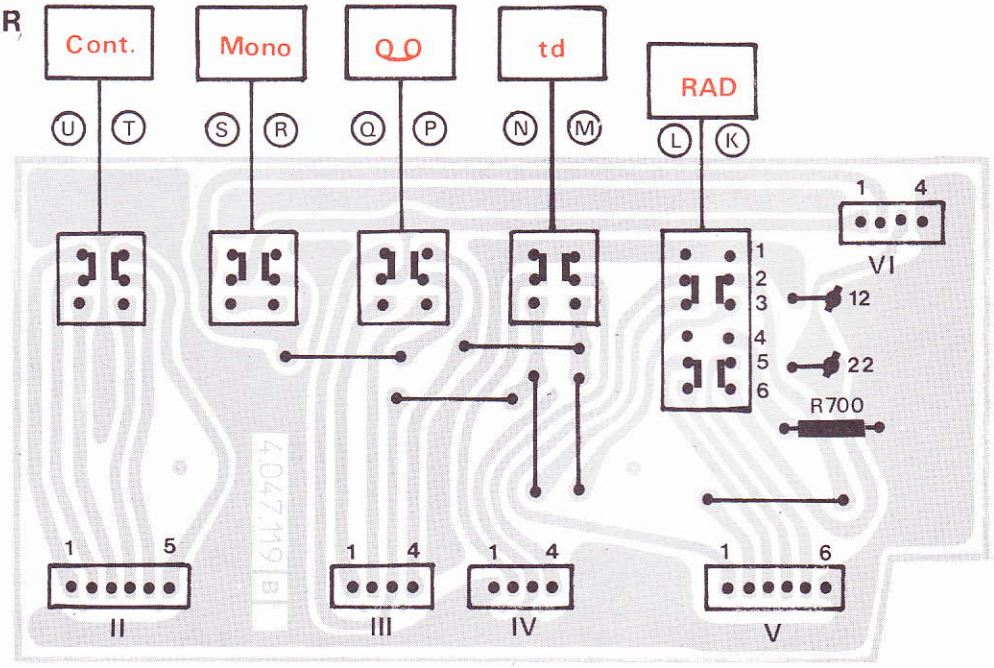

C – CONTROLES ET REGLAGES DE L'AMPLIFICATEUR BF

1° - REGLAGE DU COURANT DE REPOS DES ETAGES DE PUISSANCE

Conditions de réglage (Fig. 10)

– Prises HP « **AV. D** » et « **AV. G** » bouclées sur R = 8 Ω.

– Voltmètre continu successivement branché aux bornes des résistances R 434/R 436 (voie gauche) et R 435/R 437 (voie droite).

– Position des commandes :
- Volume au minimum.

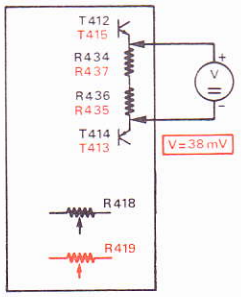

Fig. 10

Réglages

– Régler R 418 pour la voie gauche et R 419 pour la voie droite.

– La tension doit être **V = 38 mV** ce qui correspond à un courant de repos **Ir ≃ 25 mA**

2° – MESURE DE LA SENSIBILITE

Conditions de mesures (Fig. 11)

– Position des commandes.
- Touches «○○», « **t.d** », « **radio** » sorties pour la mesure sur l'entrée auxiliaire puis « **t.d.** » enfoncée pour la mesure sur les entrées PU.
- Potentiomètres « **balance** », « **graves** », « **aiguës** » en position neutre sur « **O** », « **volume** » au maximum sur « **10** ».

– Voies gauche et droite excitées simultanément.

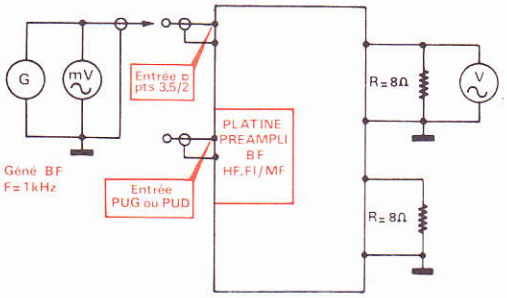

Fig. 11

Mesures

– Régler la fréquence du générateur à f = 1 kHz.

– Ajuster le niveau de sortie du générateur afin d'obtenir aux prises HP une tension :

Vs = 12,7 V ce qui correspond à **Ps = 2 × 20 W**

– La tension appliquée.

a) aux points 3 - 5 de la prise auxiliaire (prise micro) doit être :

Ve ≃ 300 mV

b) aux entrées PU. G et PU. D doit être :

Ve ≃ 5 mV

3° - MESURE DE LA BANDE PASSANTE

Conditions de mesures (Fig. 12)

– Position des commandes :
- Touche «○○», « **t.d** », « **radio** » et « **contour** » sorties.
- Potentiomètres « **balance** », « **graves** », « **aiguës** » en position neutre sur « **O** », « **volume** » au maximum sur « **10** ».

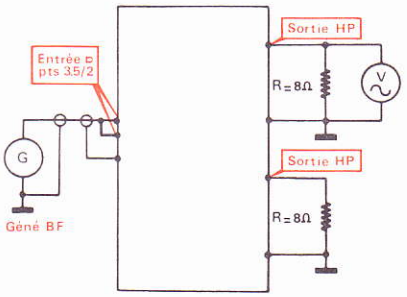

Fig. 12

Mesures

a) Tension de référence à 0 dB

– Régler la fréquence du générateur à f = 1 kHz.

– Ajuster le niveau de sortie du générateur afin d'obtenir aux prises HP une tension :

Vs = 4 V ce qui correspond à **Ps = 2 W**

b) Commandes de tonalité au « O » électrique

– Régler la fréquence du générateur à **f = 100 Hz** puis **10 kHz** en maintenant constant son niveau de sortie.

– Ajuster les commandes de tonalité « **graves** » puis « **aiguës** » afin d'obtenir aux prises HP une tension : **Vs = 4 V** à **f = 100 Hz** et **f = 10 kHz** soit **Ps = 2 W** pour avoir le zéro électrique.

c) Bande passante (Fig. 13)

– Faire varier la fréquence du générateur en maintenant constant son niveau de sortie .

– La bande passante doit être :

30 Hz à 30 kHz à ± 1,5 dB

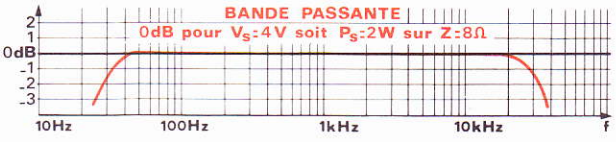

Fig. 13

4° - MESURE DE L'ACTION DES TONALITES

Conditions de mesure (Fig. 12 et 14)

– Identiques à celles du paragraphe 3.

Mesures

a) Tension de référence à 0 dB

– Régler la fréquence du générateur à f = 1 kHz.

– Ajuster le niveau de sortie du générateur afin d'obtenir aux prises HP une tension :

Vs = 0,63 V ce qui correspond à **Ps = 50 mW**

b) Action des tonalités

– Commandes « **aiguës** » et « **graves** » sur la position « **+ 5** ».

– Faire varier la fréquence du générateur en maintenant constant son niveau de sortie.

– Le gain doit être : **+ 15 dB à 40 Hz**, **+ 16 dB à 16 kHz** courbe A.

– Procéder de façon identique avec les commandes « **aiguës** » et « **graves** » sur la position « **– 5** ».

– L'atténuation doit être : **– 21 dB à 40 Hz**, **– 18 dB à 16 kHz** courbe B.

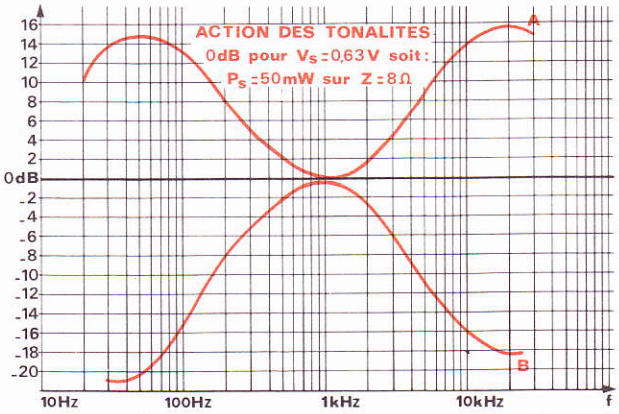

Fig. 14

5° – MESURE DE L'ACTION DU CONTOUR (Fig. 12 et 15)

Conditions de mesures

– Position des commandes :
Touches « ⏻ », « **t.d** », « **radio** » sorties, « **contour** » enfoncée.
- Potentiomètre « **volume** » au minimum.
- Potentiomètres « **balance** », « **graves** », « **aiguës** » en position neutre sur « **O** ».

Mesure

a) Tension de référence à 0 dB

– Régler la fréquence du générateur à f = 1 kHz.

– Ajuster le niveau de sortie du générateur pour obtenir en entrée micro V = 400 mV.

– Agir sur la commande de volume afin d'obtenir aux prises HP une tension **Vs = 100 mV**.

b) Action du contour

– Faire varier la fréquence du générateur en maintenant constant son niveau de sortie.

– Le gain doit être :
+ 13 dB à 40 Hz et + 8 dB à 16 kHz

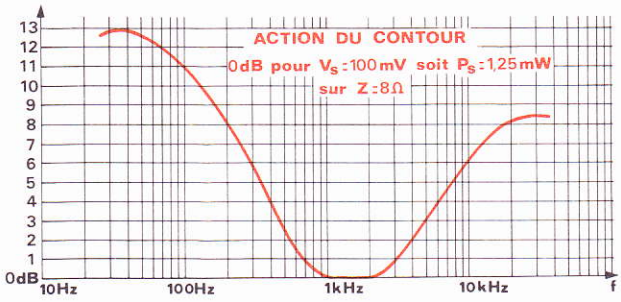

Fig. 15

6° – MESURE DU TAUX DE DISTORSION PAR HARMONIQUES

Conditions de mesures (Fig. 16 et 17)

Identiques à celles du paragraphe 3.

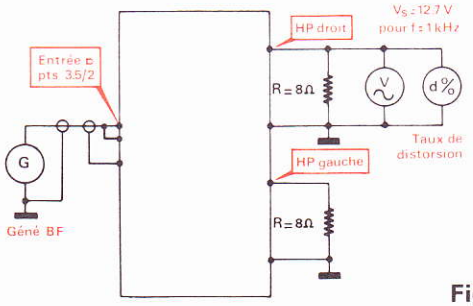

Fig. 16

Mesures

– Régler la fréquence du générateur à f = 1 kHz.

– Ajuster le niveau de sortie du générateur afin d'obtenir aux prises HP une tension.
Vs = 12,7 V ce qui correspond à **Ps = 20 W**

– Faire varier la fréquence du générateur en maintenant constant son niveau de sortie.

– Le taux de distorsion doit être :
d ⩽ 1% entre 40 Hz et 16 kHz

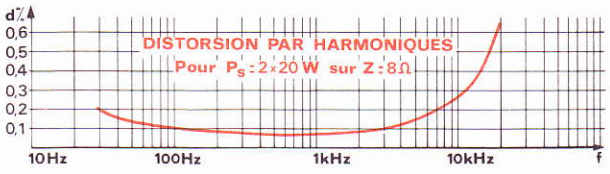

Fig. 17

D – CONTROLES ET REGLAGES DU RECEPTEUR DE RADIODIFFUSION

1 - TABLEAU D'ALIGNEMENT EN MF

Pour l'accès aux points de réglages MF, déboîter et retirer le cadran indicateur des stations.

PARTIE A REGLER	APPAREILS ET ACCESSOIRES UTILISES	POINT D'INJECTION	POINT DE LECTURE	CONDITIONS DE REGLAGE	FREQUENCES DE REGLAGE	POINTS DE REGLAGE	RESULTATS A OBTENIR
Discri. MF	Wobulateur Oscilloscope	Base de T 102 à travers 220 nF	Point 6 du circuit intégré CI 100	- RADIO et MF en service - Pont « S1 » (liaison R145/R146) dessoudé (1)	10,7 MHz	MF 2	- Régler pour obtenir la meilleure symétrie et la meilleure linéarité de la courbe en S
FI MF		Base de T 101 à travers 220 nF				MF 1	- Régler pour obtenir le maximum d'amplitude de la courbe en S
Alimentation Varicaps	Voltmètre =	—	Point 13 de la platine ALIM. VARICAPS	- RADIO et MF en service	—	R600	- Obtenir V = 30,5 V =
Osc. MF	Géné. HF modulé en fréquence Voltmètre ∿	Antenne MF	Bornes HP	- RADIO et MF en service CV fermé CV ouvert	87,3 MHz 104 MHz	L103 (2) C130	- Régler pour obtenir le maximum de tension aux bornes du HP
Acc. MF				- RADIO et MF en service - Rechercher Acc. - Rechercher Acc.	88 MHz 100 MHz	L100 - L101 C115 - C116 (2)	
Décodeur stéréophonique	Fréquencemètre ou oscilloscope	—	point test 19 kHz (11 du circuit intégré CI 101)	Aucun signal en entrée	19 kHz	R155	- Obtenir f = 19 kHz soit T = 52 µs

NOTA : (1) Ressouder le pont « S1 » après réglages.
(2) Parfaire ces réglages.

2 - TABLEAU D'ALIGNEMENT EN MA

Effectuer les opérations du paragraphe D du chapitre III pour l'accès aux points de réglages HF-FI-MA.

PARTIE A REGLER	APPAREILS ET ACCESSOIRES UTILISES	POINT D'INJECTION	POINT DE LECTURE	CONDITIONS DE REGLAGE	FREQUENCES DE REGLAGE	POINTS DE REGLAGE	RESULTATS A OBTENIR
FI MA	Géné HF-MA modulé à 30% Voltmètre ∿	Base de T 200 à travers 0,1 µF	Bornes HP	- RADIO et PO en service CV fermé	482 kHz	MA 1 MA 2	Régler pour obtenir le maximum de tension aux bornes du HP
Osc. PO	Géné HF-MA modulé à 30% Voltmètre ∿ Boucle rayonnante (1)	Cadre MA	Bornes HP	- RADIO et PO en service CV fermé CV ouvert	520 kHz 1 620 kHz	L. osc. PO/GO C. osc. PO (2)	
Acc. PO				- RADIO et PO en service Rechercher Acc. Rechercher Acc.	574 kHz 1 400 kHz	L. PO C. acc. (2)	
Osc. GO				- RADIO et GO en service CV ouvert	272 kHz	C203	
Acc. GO				- RADIO et GO en service Rechercher Acc.	210 kHz	L. GO	
Osc. OC	Géné HF-MA modulé à 30% Voltmètre ∿	Antenne MA à travers 12 pF		- RADIO et OC en service CV fermé	5,85 MHz	L. osc. OC	
Acc. OC				- RADIO et OC en service Rechercher Acc.	6,08 MHz	L. acc. OC	

NOTA : (1) La boucle rayonnante peut être constituée par quelques spires de fil isolé disposées près du cadre d'antenne et branchées aux bornes du générateur.
(2) Parfaire ces réglages.

V – ENREGISTREUR-LECTEUR

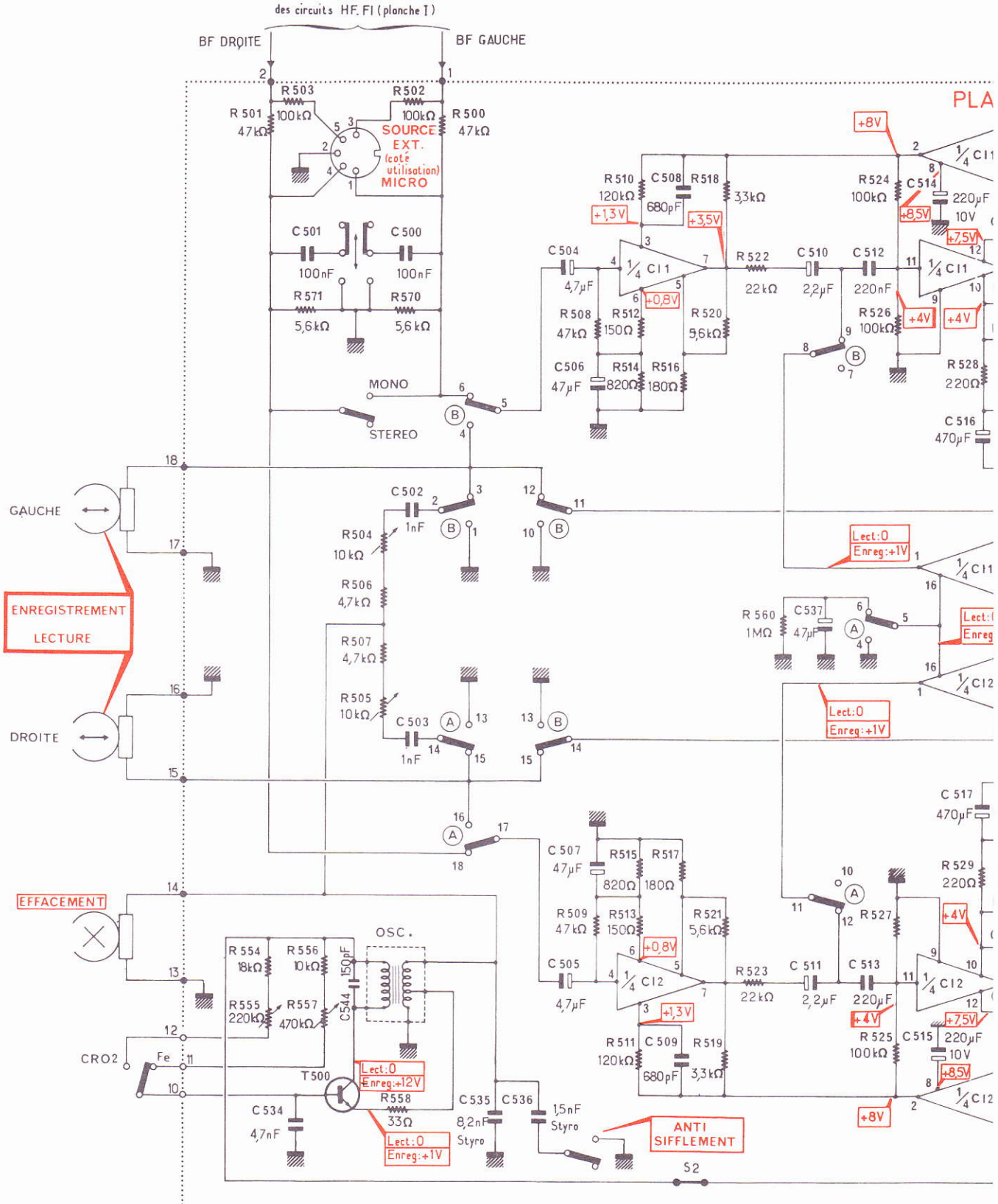

TABLEAU DES SEMI-CONDUCTEURS

REPERES SCHEMA	T500	T501	T502	T503	CI1	CI2	D500	D501	D502	DZ500	DZ501
SEMI-CONDUCTEURS GERES	BC337 cl25	BC485A	BC337 cl25	BC337 cl25	TDA 1054M	TDA 1054M	34P4	34P4	34P4	BZX 46C12	BZX 46C9V1
SEMI-CONDUCTEURS DE REMPLACEMENT											

A – SCHEMA DE PRINCIPE

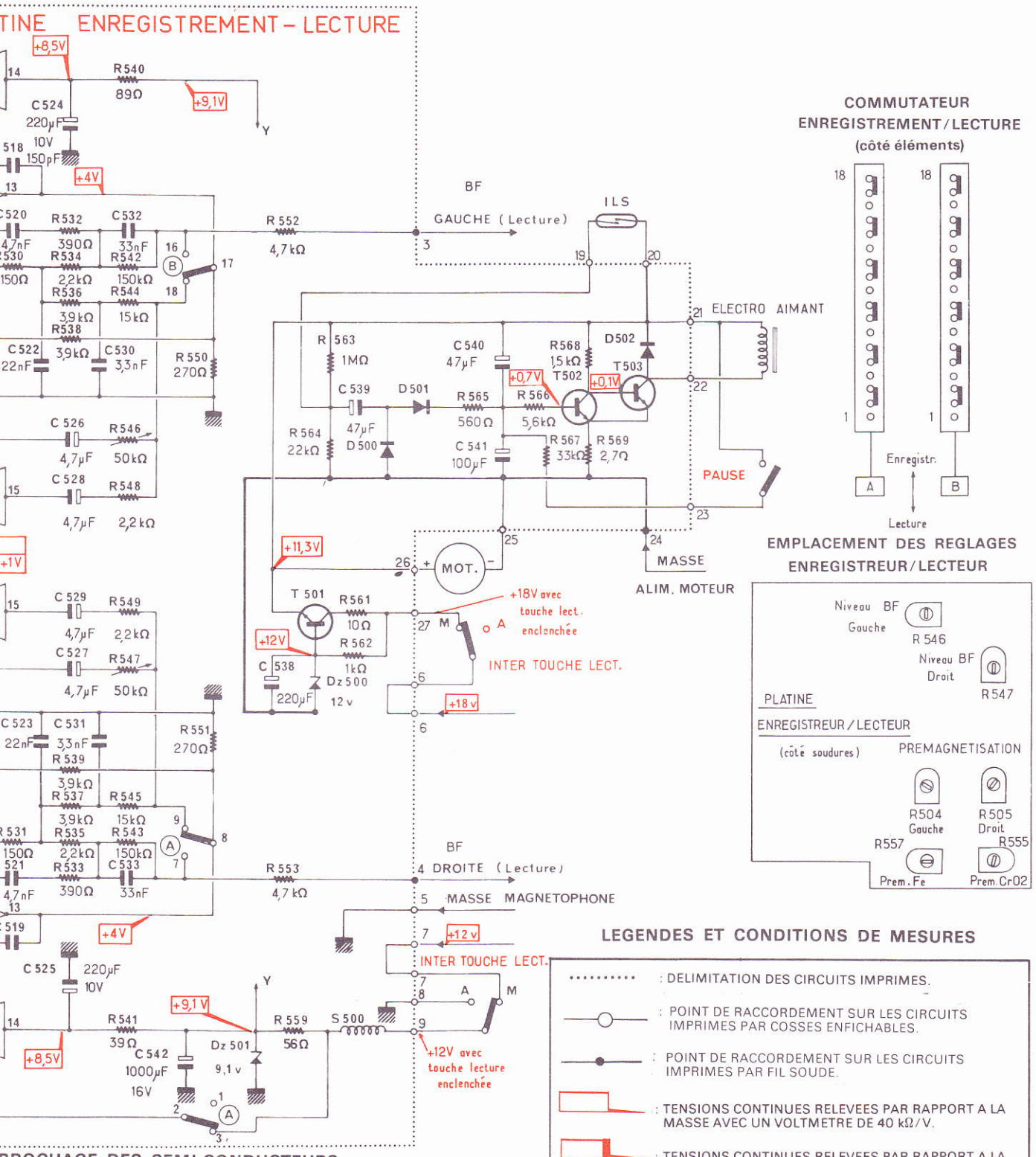

LEGENDES ET CONDITIONS DE MESURES

.....	: DELIMITATION DES CIRCUITS IMPRIMES.
○——○	: POINT DE RACCORDEMENT SUR LES CIRCUITS IMPRIMES PAR COSSES ENFICHABLES.
●——●	: POINT DE RACCORDEMENT SUR LES CIRCUITS IMPRIMES PAR FIL SOUDE.
	: TENSIONS CONTINUES RELEVEES PAR RAPPORT A LA MASSE AVEC UN VOLTMETRE DE 40 kΩ/V.
	: TENSIONS CONTINUES RELEVEES PAR RAPPORT A LA MASSE AVEC UN VOLTMETRE ELECTRONIQUE.
APPAREIL	: ALIMENTE A PARTIR DU SECTEUR 220 V - 50 Hz. POTENTIOMETRE DE VOLUME AU MINIMUM. TOUCHES LECTURE «▶» ET ENREGISTREMENT ENFONCEES.
NOTA	: CERTAINES SPECIFICATIONS RELATIVES AUX MESURES ONT ETE PORTEES SUR LE SCHEMA.

378 CRK720 D180

B – CIRCUITS IMPRIMES : IMPLANTATION DES ELEMENTS

PLATINE ENREGISTREMENT/LECTURE (côté éléments)

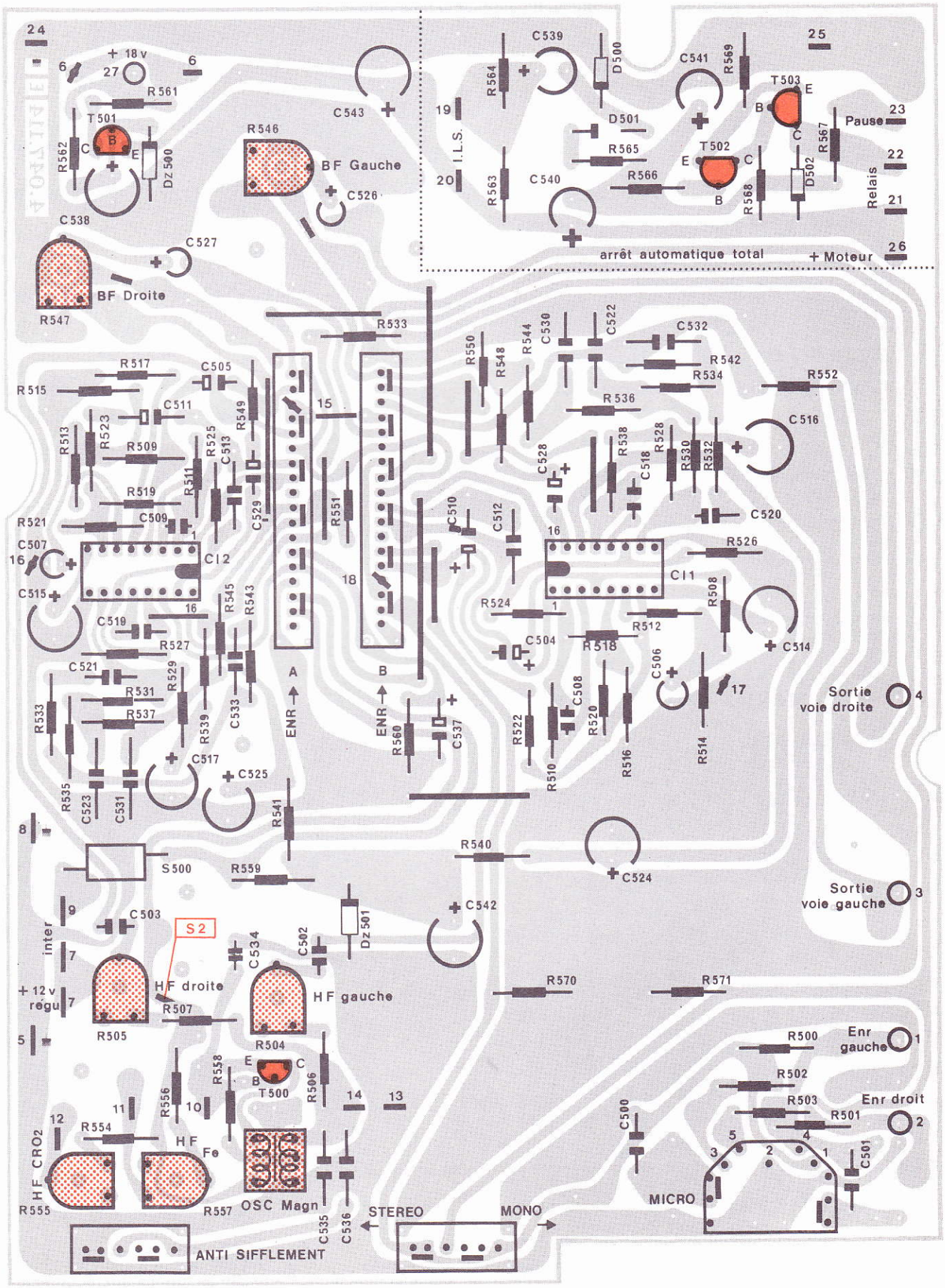

C – CONTROLES ET REGLAGES MECANIQUES

1° - CONTROLE DE LA FORCE D'APPUI DU GALET PRESSEUR (Fig. 18)

L'appareil n'étant pas alimenté, enfoncer la touche « ▶ ».
Mesurer à l'aide d'un dynamomètre la force d'appui du galet presseur (3) sur le cabestan (1).
La force d'appui doit être :

300 g < F < 500 g

Si tel n'est pas le cas changer le ressort (2)

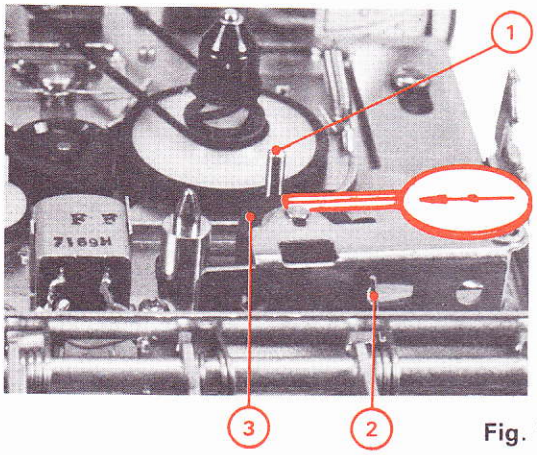

Fig. 18

2° - REGLAGE DU JEU AXIAL DU VOLANT (Fig. 19)

Le jeu axial du volant (2) se règle à l'aide de la vis (1).
Ce jeu doit être égal à :

0,5 mm

Après réglage immobiliser la vis (1) avec une goutte de vernis.

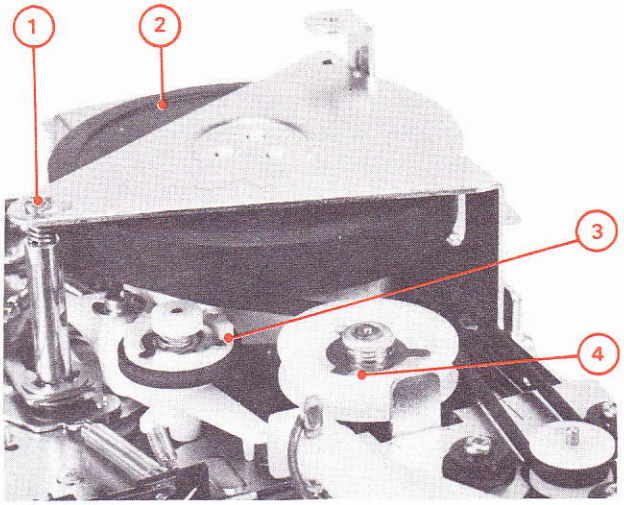

Fig. 19

3° - CONTROLE DES COUPLES D'ENTRAINEMENT

– Introduire une cassette dynamométrique puis mesurer les couples suivants.

● En fonction LECTURE « ▶ » (Fig. 19)

40 g/cm < $\mathcal{M}$ < 70 g/cm

Si tel n'est pas le cas voir nota ou changer l'ensemble poulie à friction (4).

● En fonction DEFILEMENT AVANT RAPIDE « ▶▶ » (Fig. 19) **$\mathcal{M} \geqslant$ 60 g/cm**

Si tel n'est pas le cas voir nota ou changer l'ensemble galet intermédiaire (3).

● En fonction DEFILEMENT ARRIERE « ◀◀ » (Fig. 19)

$\mathcal{M} \geqslant$ 60 g/cm

Si tel n'est pas le cas voir nota ou changer l'ensemble galet intermédiaire (3) ou le galet de retour rapide (1) (Fig. 20).

NOTA : Nettoyer à l'aide d'un coton tige imbibé d'alcool les courroies et poulies d'entraînement.

D – LUBRIFICATION ET ENTRETIEN

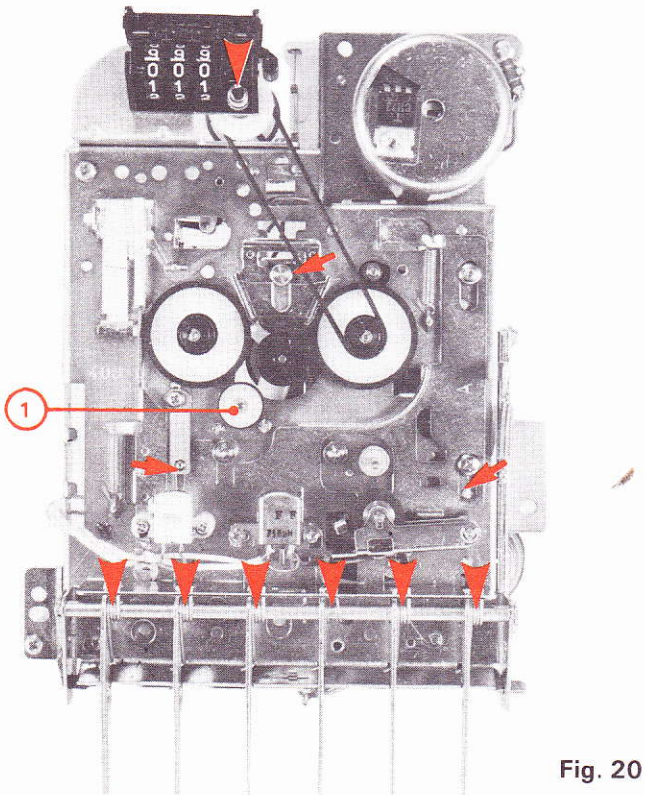

Fig. 20

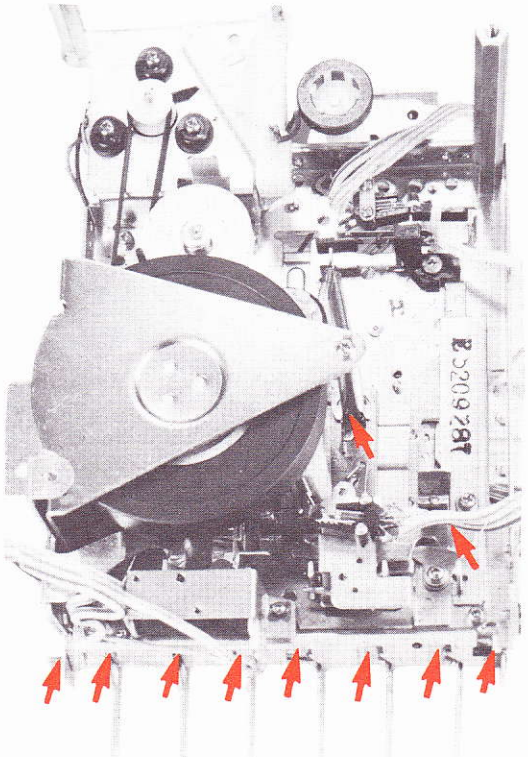

Fig. 21

1° - LUBRIFICATION (Fig. 20 et 21)

Lors du montage de la platine magnétophone toutes les surfaces de guidage ont été convenablement lubrifiées. Si toutefois il s'avère nécessaire de reprendre certains points de graissage il convient de le faire avec modération et en évitant de lubrifier les surfaces de friction telles que poulies ou courroies.

Utiliser :

- une graisse graphitée pour les glissières, leviers, etc.
- une huile de vaseline.

2° - NETTOYAGE DES TETES MAGNETIQUES

Pour maintenir toutes les qualités de reproduction de votre appareil il est nécessaire de temps à autre de procéder au nettoyage des têtes « **effacement** » et « **enregistrement/lecture** » car l'encrassement de celles-ci par des déchets magnétiques de bande peut entraîner une perte de puissance sonore et l'altération du registre principalement aux fréquences élevées.

Pour effectuer le nettoyage des têtes il convient :

- de mettre l'appareil en position lecture.
- de frotter les têtes magnétiques et le galet presseur avec un coton-tige imbibé d'alcool.

ATTENTION :

Les têtes magnétiques sont des organes délicats. Pour les nettoyer il ne faut jamais utiliser un objet métallique.

E – CONTROLES ET REGLAGES ELECTRIQUES

1° - REGLAGE D'AZIMUT DE LA TETE ENREG./LECT. (Fig. 22)

Conditions de réglages

- Position des commandes : Touches « ⊂⊃ » et « ▶ » enfoncées.

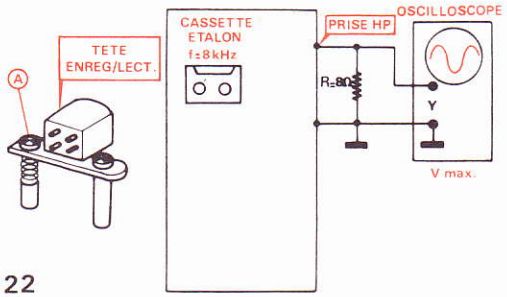

Fig. 22

Réglage

- Lire la cassette étalon.
- Régler la vis (A) pour obtenir un signal d'amplitude maximum.
- Parfaire le réglage à l'aide de la vis (A) de façon qu'il n'y ait pas de différence d'amplitude lorsque la touche « **mono** » est successivement enfoncée et relâchée.

2° - REGLAGE DE LA VITESSE DE DEFILEMENT (Fig. 23)

Conditions de réglages

- Position des commandes : Touches « ⊂⊃ » et « ▶ » enfoncées.

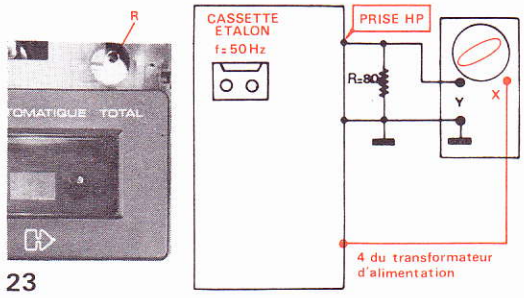

Fig. 23

Réglage

- Lire la cassette étalon.
- Régler la résistance ajustable R afin d'obtenir sur l'écran de l'oscilloscope une figure de Lissajous stable.

3° - REGLAGE DE LA FREQUENCE DE PREMAGNETISATION (Fig. 24)

Conditions de réglages

- Introduire une cassette dans l'appareil.
- Position des commandes : Touches « **enreg.** » et « ▶ » enfoncées.

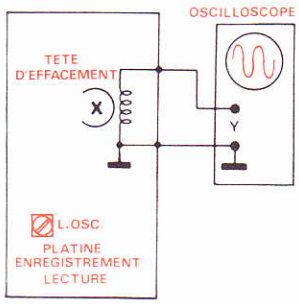

Fig. 24

Réglage

- Régler le bobinage oscillateur L. OSC afin d'obtenir, selon la position du commutateur d'antisiffle-ment « **oscill.** », une période :

T ≃ 13,5 µs ce qui correspond à une fréquence de f ≃ 74 kHz ou

T ≃ 14,4 µs ce qui correspond à une fréquence de f ≃ 69 kHz

4° - REGLAGE DES TENSIONS D'EFFACEMENT ET DE PREMAGNETISATION (Fig. 25)

Conditions de réglage

- Position des commandes : Touches « **enreg.** » et « ▶ » enfoncées.

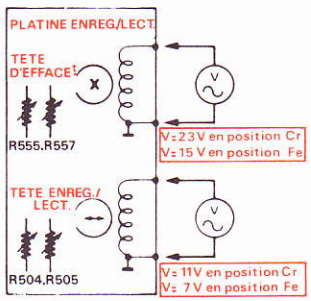

Fig. 25

Réglage

- **Introduire une cassette à oxyde de chrome dans l'appareil.**

- Prépositionner les curseurs de R504 et R505 en milieu de course.
- Ajuster ces résistances pour obtenir la même tension sur chaque tête d'enregistrement-lecture.
- Régler la résistance ajustable R555 pour obtenir sur la tête d'effacement une tension **V = 23 V.**
- Régler les résistances ajustables R504 (voie gauche) et R505 (voie droite) pour obtenir sur les têtes d'enregistrement-lecture une tension de prémagnétisation **V ≃ 11 V.**
- Parfaire ces réglages.
- **Introduire une cassette à oxyde de fer dans l'appareil.**
- Régler la résistance ajustable R557 pour obtenir sur la tête d'effacement une tension **V = 15 V.**
- Contrôler la tension de prémagnétisation obtenue sur les têtes d'enregistrement-lecture. Celle-ci doit être **V = 7 V ± 1 V.**

5° - REGLAGE DE LA TENSION BF AUX BORNES DE LA TETE ENREGISTREMENT-LECTURE (Fig. 26)

Conditions de réglage

- Supprimer l'alimentation de l'oscillateur en dessoudant le pont « **S2** ».

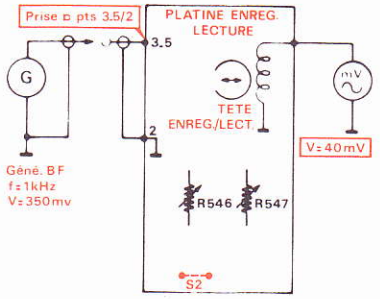

Fig. 26

- Position des commandes : Touches « **enreg** » et « ▶ » enclenchées, sélecteur d'« **ENREGISTREMENT** » sur la position « **MONO** ».

Réglage

- Régler le niveau de sortie du générateur BF à **V = 350 mV.**
- Agir sur les résistances ajustables R546 (voie gauche) et R547 (voie droite) pour obtenir aux bornes de chaque tête d'enregistrement-lecture une tension **V = 40 mV.**

NOTA :

- Après réglage, ne pas omettre de rétablir la tension d'alimentation de l'oscillateur en ressoudant le pont « **S2** ».

VI – ENCEINTES ACOUSTIQUES

A – SCHEMA DE PRINCIPE

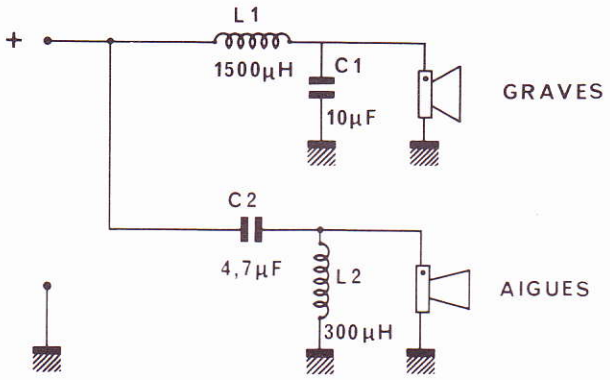

B – CIRCUIT IMPRIME : IMPLANTATION DES ELEMENTS

(côté éléments)

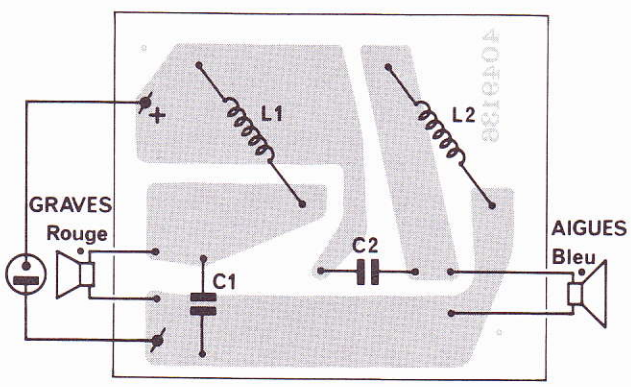

(côté cuivre)

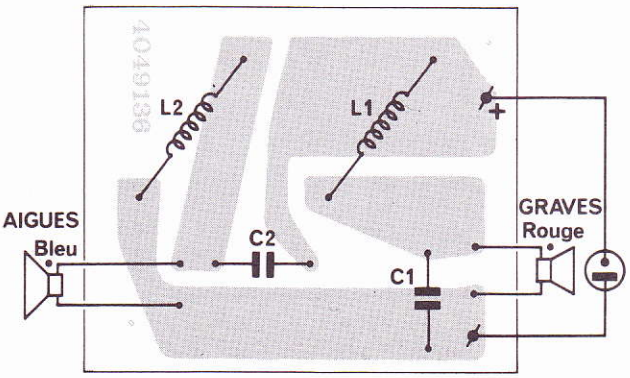

VII – EVOLUTIONS

La présente documentation technique est conforme aux appareils fabriqués actuellement. Ce chapitre énumère les modifications essentielles ayant eu pour but d'améliorer les performances et la fiabilité.

A – PLATINE TOURNE-DISQUES

Deux types de platines tourne-disques ont successivement équipé l'appareil.
1) Platine type 125 SB : voir chapitre IX page 33.
2) Platine type 126 SB : voir chapitre IX page 31.

● CELLULE ET POINTE DE LECTURE

Deux types de cellules de lecture ont été utilisés sur les platines tourne-disques montées sur ces appareils.

1) Une cellule de lecture M75-6S
Code 905 TX 0003

2) Une cellule de lecture AT10
(non gérée en SAV)

Ces cellules sont interchangeables mais non leur pointe de lecture.

B – PLATINE ALIMENTATION AMPLIFICATEUR DE PUISSANCE

1) Réglages de courant de repos

Afin d'assouplir ces réglages les potentiomètres R418 et R419 de 1 kΩ ont été remplacés par des 2,2 kΩ code 207 TX 0338.

2) Circuits de protection

Pour améliorer l'efficacité de ces circuits, leur action a été modifiée, en avançant le seuil de conduction des transistors T408 à 410.
Pour cela, la valeur des résistances R426 à 429 de 820 Ω a été portée à 1,2 kΩ.

3) Ronflement sur la gamme OC

Afin d'éliminer un ronflement en OC (surtout sur antenne intérieure) dû au rayonnement de l'alimentation 18 V, un condensateur de 10 nF, 250 V a été ajouté en parallèle sur la diode D404.

C – PLATINE HF-FI-MF PREAMPLIFICATEUR BF

1) Augmentation du niveau radiophonique MF

Pour équilibrer les niveaux des différentes sources sonores (radio MA, MF, tourne-disques et magnétophone) la valeur de la résistance R150 de 22 kΩ a été modifiée et portée à 5,6 kΩ.

2) Contrôle automatique de fréquence (CAF)

Son action a été renforcée en portant la valeur de la résistance R149 de 10 kΩ à 18 kΩ 0,5 W.

3) Silencieux MF

Pour permettre une recherche plus rapide des stations sur la gamme MF, la constante de temps du silencieux a été réduite en remplaçant le condensateur chimique C139 de 1 µF par un 0,47 µF 63 V code 240 TX 0160.

4) Augmentation de la sensibilité MF

Un gain d'environ 3 dB a été obtenu dans le bas de gamme MF, en modifiant l'adaptation du circuit antenne.
Pour cela, un condensateur de 47 pF a été ajouté au primaire du transformateur TE, entre l'entrée antenne et la masse.

D – PLATINE ENREGISTREMENT-LECTURE

1) Réglages de l'oscillateur

Afin de compenser les dispersions de gain du transistor oscillateur T500 et ainsi éviter que certains réglages (tension d'oscillateur R555/557 ou courant de prémagnétisation R504/507) ne se retrouvent en butée, leur plage a été étendue en apportant les modifications suivantes :

- Un condensateur céramique de 150 pF a été ajouté au secondaire de la bobine oscillatrice (collecteur de T500).
- La valeur des résistances :
  - R554 de 39 kΩ est passée à 18 kΩ
  - R556 de 82 kΩ est passée à 10 kΩ.
- Le potentiomètre ajustable R557 de 220 kΩ a été remplacé par un de 470 kΩ code 239 TX 0029.

2) Alimentation 9,1 V

Pour améliorer la stabilité et la fiabilité de cette alimentation, le courant dans la diode zener DZ501-BZX46C 9V 1 a été réduit en portant la valeur de la résistance R559 de 39 Ω à 56 Ω.

3) Réponse aux fréquences basses

Pour relever les fréquences basses, en audition cassette, les condensateurs chimiques C506 et 507 de 4,7 µF ont été remplacés par des 47 µF 10 V code 207 TX 0050.

VIII – SCHEMA DE CABLAGE

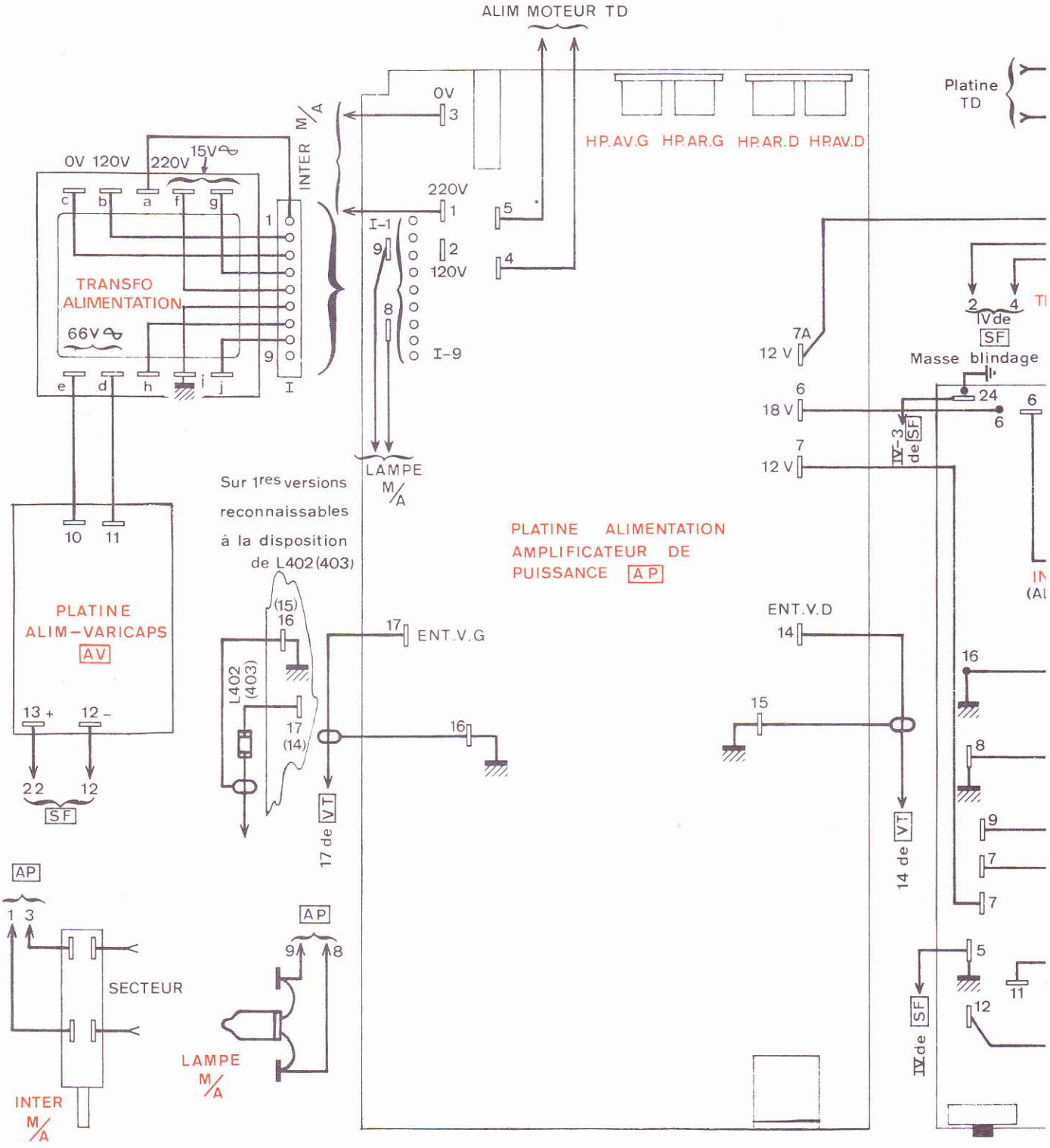

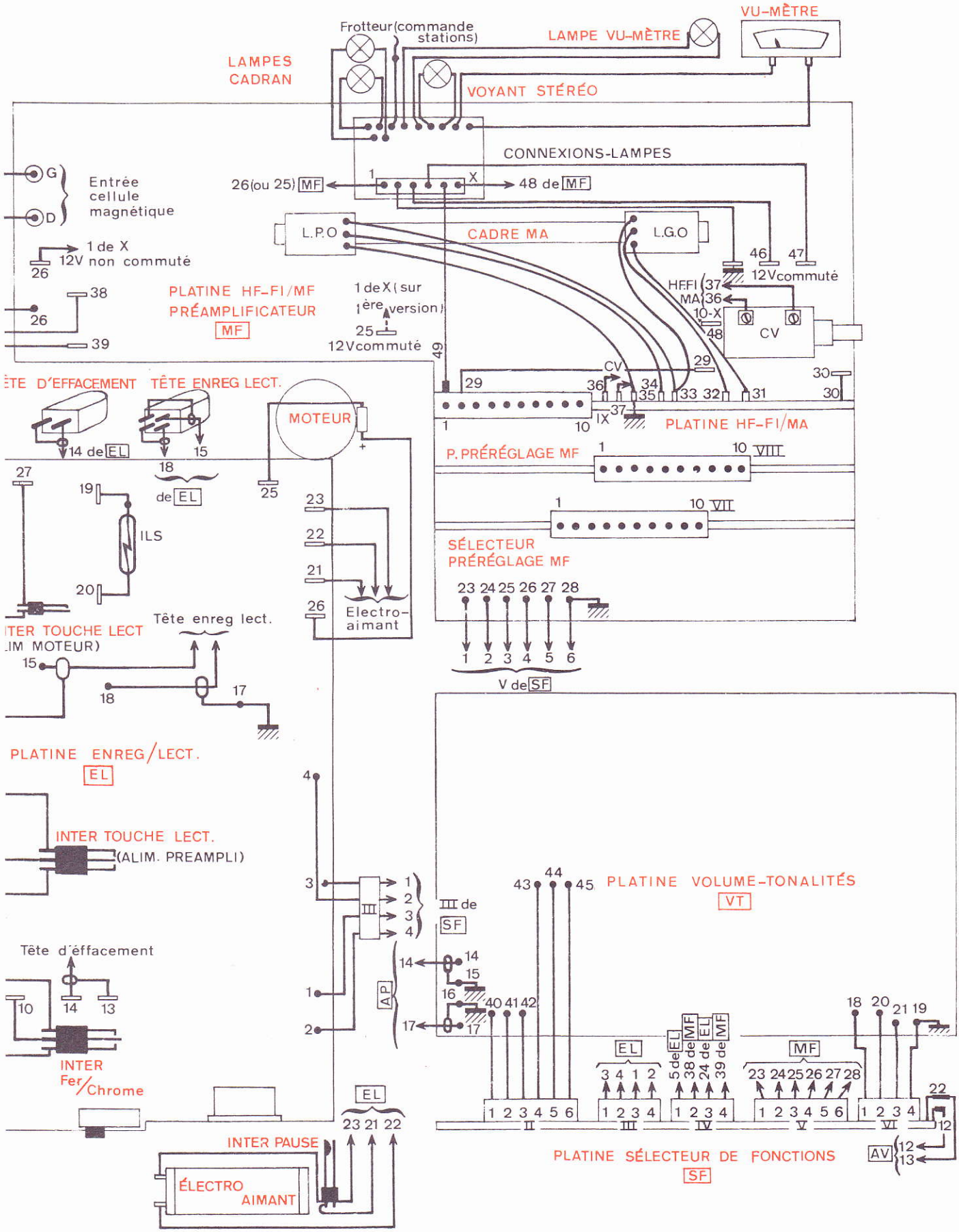

VU-MÈTRE
Frotteur (commande stations)
LAMPE VU-MÈTRE
LAMPES CADRAN
VOYANT STÉRÉO
CONNEXIONS-LAMPES
G
D
Entrée cellule magnétique
26 (ou 25) MF
48 de MF
L.P.O
CADRE MA
L.G.O
1 de X
12V non commuté
12V commuté
PLATINE HF-FI/MF
PRÉAMPLIFICATEUR
MF
1 de X (sur 1ère version)
25
12V commuté
HF.FI
MA
CV
TÊTE D'EFFACEMENT
TÊTE ENREG LECT.
MOTEUR
14 de EL
de EL
ILS
PLATINE HF-FI/MA
P. PRÉRÉGLAGE MF
SÉLECTEUR PRÉRÉGLAGE MF
Electro-aimant
Tête enreg lect.
INTER TOUCHE LECT
(ALIM MOTEUR)
V de SF
PLATINE ENREG/LECT.
EL
INTER TOUCHE LECT.
(ALIM. PREAMPLI)
III de SF
PLATINE VOLUME-TONALITÉS
VT
Tête d'éffacement
INTER Fer/Chrome
AP
EL
MF
INTER PAUSE
ÉLECTRO AIMANT
PLATINE SÉLECTEUR DE FONCTIONS
SF
AV

IX – LISTES DES PIECES DETACHEES

A) PIECES DE CHASSIS

CODE	DESIGNATION	REPERE
282 TX 0004	AMPOULE LUCIOLE 12V 60mA (VOYANT MARCHE/ARRET)	
101 TX 2318	AMPOULE LUCIOLE 14V 80mA (ECLAIRAGE CADRAN ET INDICATEUR)	
101 TX 2313	AXE METALLIQUE DEMULTIPLICATION DU CONDENSATEUR VARIABLE	
101 TX 2314	BUTEE CAOUTCHOUC (VOLET PORTE-CASSETTE)	
705 TX 0064	CHASSIS PLASTIQUE	
101 TX 2320	CONNECTEUR FEMELLE 4 VOIES	
101 TX 2321	CONNECTEUR FEMELLE 6 VOIES	
101 TX 2308	CONNECTEUR FEMELLE 9 VOIES	
101 TX 2322	CONTACTEUR MARCHE/ARRET	
101 TX 2311	COULISSEAU PLASTIQUE (COMMANDE COMMUTATEURS ENREGISTREMENT/LECTURE)	
273 TX 0504	DIODE LED ROUGE	D104
908 TX 0093	INDICATEUR DE FREQUENCE	
101 TX 2309	INTERRUPTEUR A LAMES SOUPLES	ILS
101 TX 2319	LAME CONTACT (MISE A LA MASSE MOLETTE STATIONS)	
101 TX 2316	PALIER PLASTIQUE DROIT (AXE MOLETTE STATIONS)	
101 TX 2317	PALIER PLASTIQUE GAUCHE (AXE MOLETTE STATIONS)	
101 TX 2312	PASSE FIL CAOUTCHOUC (SUPPORT LUCIOLS)	
101 TX 2172	POULIE DE DEMULTIPLICATION DU CONDENSATEUR VARIABLE	
132 TX 0031	POULIE GRAND Ø (RENVOI FICELLE)	
101 TX 1564	POULIE PETIT Ø (RENVOI FICELLE)	
101 TX 2323	PRISE CINCH MALE	
136 TX 0138	RESSORT A BOUDIN (RAPPEL TENDEUR FICELLE)	
136 TX 0943	RESSORT A BOUDIN (OUVERTURE VOLET PORTE-CASSETTE)	
136 TX 0897	RESSORT A LAME (VOLET PORTE-CASSETTE)	
101 TX 2310	SUPPORT PLASTIQUE (INTERRUPTEUR ILS)	
101 TX 2315	SUPPORT PLASTIQUE (POULIES PETIT Ø)	
101 TX 0306	TENDEUR FICELLE	
433 TX 0060	TRANSFORMATEUR D'ALIMENTATION	
196 TX 0393	PLATINE ALIMENTATION VARICAP EQUIPEE	
276 TX 0103	CIRCUIT INTEGRE TDA1057	D600
240 TX 0133	CONDENSATEUR CHIMIQUE 220µF 63V	C600/601
207 TX 0513	CONDENSATEUR CHIMIQUE 47µF 100V	C602
273 TX 0034	DIODE 1N4002	D601
101 TX 1122	FUSIBLE VERRE 80mA TEMPORISE	
116 TX 0013	PORTE FUSIBLE	
238 TX 0038	POTENTIOMETRE AJUSTABLE 220Ω A	R600
796 TX 0094	PLATINE ALIMENTATION/AMPLIFICATEUR DE PUISSANCE EQUIPEE	
276 TX 0114	CIRCUIT INTEGRE TDA1412	CI400
240 TX 0164	CONDENSATEUR CHIMIQUE 10µF 16V	C402/403
207 TX 0050	CONDENSATEUR CHIMIQUE 47µF 10V	C404/405
240 TX 0100	CONDENSATEUR CHIMIQUE 100µF 25V	C406/407
207 TX 0514	CONDENSATEUR CHIMIQUE 4700µF 40V	C416/417
207 TX 0220	CONDENSATEUR CHIMIQUE 100µF 16V	C418
240 TX 0009	CONDENSATEUR CHIMIQUE 2200µF 25V	C419
273 TX 0505	DIODE MR501	D400à403
273 TX 0025	DIODE 1N4001	D404à407
273 TX 0001	DIODE 34P4	D408à415
101 TX 2245	FUSIBLE VERRE 800mA TEMPORISE	
290 TX 0007	FUSIBLE VERRE 1,25A	
116 TX 0013	PINCE PORTE FUSIBLE	
101 TX 2325	PORTE FUSIBLE INSERABLE	
207 TX 0338	POTENTIOMETRE AJUSTABLE 2,2kΩ A	R418/419
101 TX 2324	PRISE CASQUE INSERABLE	
101 TX 0246	PRISE HAUT-PARLEUR 2 BROCHES INSERABLE	
220 TX 0028	RESISTANCE BOBINEE 8,2Ω 6W	R444
310 TX 0032	SELF	L400/402 403
270 TX 0713	TRANSISTOR BC307A	T400à403/ T410/411
270 TX 0544	TRANSISTOR BC337-25	T404/405

CODE	DESIGNATION	REPERE
270 TX 0264	TRANSISTOR BC238A	T406à409
270 TX 0875	TRANSISTORS APPARIES BDX53B-BDX54B	T412à415
596 TX 0287	PLATINE ENREGISTREMENT/LECTURE EQUIPEE	
101 TX 2180	BOBINE	OSC
276 TX 0181	CIRCUIT INTEGRE TDA1054M	CI1/2
101 TX 2181	COMMUTATEUR (MONO-STEREO/ANTI-SIFFLEMENT)	
101 TX 2182	COMMUTATEUR ENREGISTREMENT/LECTURE	
207 TX 0262	CONDENSATEUR TANTALE 4,7µF 10V	C504/505/ 528/529
207 TX 0050	CONDENSATEUR CHIMIQUE 47µF 10V	C506/507
240 TX 0231	CONDENSATEUR CHIMIQUE 4,7µF 35V	C526/527
243 TX 0010	CONDENSATEUR TANTALE 2,2µF 16V	C510/511
240 TX 0194	CONDENSATEUR CHIMIQUE 220µF 10V	C514/515/ 524/525
207 TX 0498	CONDENSATEUR CHIMIQUE 470µF 10V	C516/517
207 TX 0407	CONDENSATEUR TANTALE 47µF 6,3V	C537
240 TX 0229	CONDENSATEUR CHIMIQUE 220µF 16V	C538
207 TX 0050	CONDENSATEUR CHIMIQUE 47µF 10V	C539/540
240 TX 0017	CONDENSATEUR CHIMIQUE 100µF 10V	C541
240 TX 0245	CONDENSATEUR CHIMIQUE 1000µF 16V	
101 TX 2320	CONNECTEUR FEMELLE 4 VOIES	
273 TX 0001	DIODE 34P4	D500à502
273 TX 0031	DIODE BZX46C12	DZ500
273 TX 0500	DIODE BZX46C9V1	DZ501
239 TX 0089	POTENTIOMETRE AJUSTABLE 10kΩ A	R504/505
238 TX 0036	POTENTIOMETRE AJUSTABLE 47kΩ A	R546/547
239 TX 0102	POTENTIOMETRE AJUSTABLE 220kΩ A	R555/557
101 TX 2327	PRISE MICROPHONE INSERABLE	
310 TX 0032	SELF CHOC	S500
270 TX 0544	TRANSISTOR BC337-25	T500/502/ 503
270 TX 0853	TRANSISTOR BC485A	T501
196 TX 0394	PLATINE HF-FI/MA EQUIPEE	
512 TX 0160	CLAVIER 5 TOUCHES	
207 TX 0318	CONDENSATEUR AJUSTABLE 10/60pF	C203
240 TX 0012	CONDENSATEUR CHIMIQUE 100µF 10V	C211
240 TX 0231	CONDENSATEUR CHIMIQUE 4,7µF 50V	C212
273 TX 0063	DIODE 46P1	D200/201
101 TX 2328	FILTRE CERAMIQUE (482kHz)	FC200
321 TX 0003	PERLE FERRITE	
310 TX 0249	SELF CHOC	L200
330 TX 0070	TRANSFORMATEUR FI	MA1
330 TX 0002	TRANSFORMATEUR FI	MA2
330 TX 0072	TRANSFORMATEUR ACCORD OC	
330 TX 0071	TRANSFORMATEUR OSCILLATEUR OC	
330 TX 0069	TRANSFORMATEUR OSCILLATEUR PO-GO	
270 TX 0307	TRANSISTOR BF233-5	T200
270 TX 0279	TRANSISTOR BF233-4	T201/202
270 TX 0264	TRANSISTOR BC238A	T203
796 TX 0095	PLATINE HF-FI-MF/PREAMPLIFICATEUR BF EQUIPEE	
101 TX 2335	BOBINE	L100/101/ 103
614 TX 0627	CADRE EQUIPE	
276 TX 0197	CIRCUIT INTEGRE TCA3089	CI100
276 TX 0198	CIRCUIT INTEGRE µA758TPC	CI101
276 TX 0190	CIRCUIT INTEGRE TDA3310	CI102
207 TX 0231	CONDENSATEUR CHIMIQUE 4,7µF 50V	C100/101/ 108/109/ 137/140/ 141/144/ 155
207 TX 0050	CONDENSATEUR CHIMIQUE 47µF 10V	C102/103
258 TX 0004	CONDENSATEUR AJUSTABLE 3/12pF	C115/116/ 130
240 TX 0229	CONDENSATEUR CHIMIQUE 220µF 16V	C133
240 TX 0160	CONDENSATEUR CHIMIQUE 0,47µF 63V	C139
207 TX 0220	CONDENSATEUR CHIMIQUE 100µF 16V	C163
240 TX 0164	CONDENSATEUR CHIMIQUE 10µF 16V	C164
101 TX 2334	CONDENSATEUR VARIABLE EQUIPE	
101 TX 2321	CONNECTEUR FEMELLE 6 VOIES	

CODE	DESIGNATION	REPERE
101 TX 2329	CONNECTEUR FEMELLE 10 VOIES	
101 TX 2337	CONNECTEUR MALE 6 BROCHES	
273 TX 0506	DIODE BB104V	D100à102
273 TX 0229	DIODE 1S2638	D103
310 TX 0376	FILTRE CERAMIQUE (10,7MHz)	FC100/101
321 TX 0003	PERLE FERRITE	
239 TX 0091	POTENTIOMETRE AJUSTABLE 5kΩ A	R155
101 TX 2330	PRISE ANTENNE MA INSERABLE	
101 TX 2331	PRISE ANTENNE MF INSERABLE	
101 TX 2336	PRISE CINCH FEMELLE INSERABLE	
101 TX 2333	SELF	L102
101 TX 0226	SELF DEPHASAGE 22mH	L104
310 TX 0032	SELF	L105
120 TX 0019	SUPPORT CADRE	
101 TX 2332	TRANSFORMATEUR FI	MF1
330 TX 0067	TRANSFORMATEUR FI	MF2
101 TX 0224	TRANSFORMATEUR ENTREE MF	TE
270 TX 0032	TRANSISTOR BF235	T100
270 TX 0126	TRANSISTOR BF241	T101/103
270 TX 0079	TRANSISTOR BF233-4	T102
196 TX 0395	PLATINE PREREGLAGE MF EQUIPEE	
196 TX 0396	CIRCUIT IMPRIME PREREGLAGE MF NU	
207 TX 0515	POTENTIOMETRE AJUSTABLE 100kΩ B	P1à5
196 TX 0397	PLATINE SELECTEUR DE FONCTIONS EQUIPEE	
512 TX 0161	CLAVIER 5 TOUCHES	
101 TX 2338	CONNECTEUR MALE 4 BROCHES	
101 TX 2337	CONNECTEUR MALE 6 BROCHES	
196 TX 0398	PLATINE SELECTEUR PREREGLAGE MF EQUIPEE	
196 TX 0399	CIRCUIT IMPRIME SELECTEUR PREREGLAGE MF NU	
512 TX 0162	CLAVIER 6 TOUCHES	
196 TX 0400	PLATINE VOLUME/TONALITES EQUIPEE	
240 TX 0231	CONDENSATEUR CHIMIQUE 4,7µF 50V	C304/305/310/311/316/317/322/323
101 TX 2320	CONNECTEUR FEMELLE 4 VOIES	
101 TX 2321	CONNECTEUR FEMELLE 6 VOIES	
207 TX 0517	POTENTIOMETRE A GLISSIERE 2 X 100kΩS	P300à303
207 TX 0516	POTENTIOMETRE A GLISSIERE 2 X 100kΩ B (PRISE A 10kΩ)	P304/305
207 TX 0518	POTENTIOMETRE A GLISSIERE 100kΩ S	P306
270 TX 0137	TRANSISTOR BC413C	T300à305

B) PIECES DE LA PLATINE ENREGISTREUR-LECTEUR A CASSETTES COMPLETE (PLANCHE A)

REPERE	DESIGNATION	CODE
	PLATINE ENREGISTREUR/LECTEUR A CASSETTES COMPLETE	928 TX 0027
1	COMPTEUR	512 TX 0163
2	POULIE PLASTIQUE (SUPPORT ANNEAU AIMANTE 3)	101 TX 2391
3	ANNEAU AIMANT (COMMANDE INTERRUPTEUR A LAMES-ILS)	101 TX 2392
4	RESSORT A BOUDIN (RAPPEL PLATINE MOBILE 75)	136 TX 0959
5	ENTRETOISE EPAULEE (PLATINE MOBILE 75)	101 TX 2185
6	PORTE-BOBINE	101 TX 2393
7	COURROIE CAOUTCHOUC (COMPTEUR)	101 TX 2394
8	MOTEUR	423 TX 0052
9	RESSORT A EPINGLE (PRESSION FREIN PORTE-BOBINE)	136 TX 0960
10	POULIE PLASTIQUE (AXE MOTEUR)	101 TX 2395
11	AMORTISSEUR CAOUTCHOUC (MOTEUR)	101 TX 2190
12	RESSORT A LAME (BUTEE CASSETTE)	136 TX 0961
13	ENTRETOISE PLASTIQUE EPAULEE (MOTEUR)	101 TX 2396
14	POULIE SUPERIEURE (ENSEMBLE POULIES AVANCE ET RETOUR RAPIDE)	101 TX 2397
15	RESSORT A BOUDIN (PRESSION POULIES AVANCE ET RETOUR RAPIDE)	136 TX 0962
16	RESSORT A BOUDIN (RAPPEL POULIES AVANCE ET RETOUR RAPIDE)	136 TX 0963
17	LEVIER/SUPPORT (ENSEMBLE POULIES AVANCE ET RETOUR RAPIDE)	101 TX 2398
18	SUPPORT FRICTION (POULIE 20)	101 TX 2399
19	RONDELLE PLASTIQUE (FRICTION POULIE 20)	147 TX 0101
20	POULIE INFERIEURE (ENSEMBLE POULIES AVANCE RETOUR RAPIDE)	101 TX 2400
21	RESSORT D'APPUI (ENSEMBLE POULIES AVANCE ET RETOUR RAPIDE)	136 TX 0964
22	RESSORT A BOUDIN (ENSEMBLE POULIES AVANCE ET RETOUR RAPIDE)	136 TX 0965
23	COUPELLE PLASTIQUE (RESSORT 22)	101 TX 2401
24	RESSORT A BOUDIN (RAPPEL COULISSEAU DE COMMANDE PAUSE)	136 TX 0904
25	AXE POULIE (ENSEMBLE POULIES D'FNTRAINEMENT)	101 TX 2402
26	LEVIER/SUPPORT (ENSEMBLE POULIES D'ENTRAI-NEMENT)	101 TX 2403
27	RESSORT A BOUDIN (PRESSION ENSEMBLE POULIES D'ENTRAINEMENT)	136 TX 0966
28	SUPPORT FRICTION (POULIE 30)	101 TX 2404
29	RONDELLE PLASTIQUE (FRICTION POULIE 30)	147 TX 0102
30	POULIE INFERIEURE (ENSEMBLE POULIES D'ENTRAI-NEMENT)	101 TX 2405
31	RESSORT D'APPUI (ENSEMBLE POULIES D'ENTRAI-NEMENT)	136 TX 0967
32	RESSORT A BOUDIN (PRESSION ENSEMBLE POULIES D'ENTRAINEMENT)	136 TX 0968
33	COUPELLE METALLIQUE (RESSORT 32)	101 TX 2406
34	PALIER SUPERIEUR (AXE VOLANT)	101 TX 2407
35	INTERRUPTEUR A LAMES	101 TX 2408
36	ENTRETOISE EPAULEE (SUPPORT COULISSEAU VERROUILLAGE VOLET PORTE-CASSETTE)	101 TX 2185
37	RESSORT A BOUDIN (RAPPEL COULISSEAU VERROUILLAGE VOLET PORTE-CASSETTE)	136 TX 0969
38	COURROIE CAOUTCHOUC (MOTEUR/VOLANT)	101 TX 2409
39	VOLANT	101 TX 2410
40	BUTEE PLASTIQUE DU PALIER INFERIEUR (AXE VOLANT)	101 TX 2411
41	RESSORT A BOUDIN (REGLAGE PALIER INFERIEUR)	136 TX 0970
42	RESSORT A BOUDIN	136 TX 0971
43	RESSORT A BOUDIN (PRESSION POULIE 45)	136 TX 0972
44	COULISSEAU SUPPORT (POULIE 45)	101 TX 2412
45	POULIE INTERMEDIAIRE (RETOUR RAPIDE)	101 TX 2413
46	NOYAU PLONGEUR (ELECTRO-AIMANT 47)	101 TX 2414
47	ELECTRO-AIMANT	101 TX 2415
48	INTERRUPTEUR A LAMES	101 TX 2416
49	ENTRETOISE EPAULEE	101 TX 2417
50	RESSORT A BOUDIN (RAPPEL CLIQUET ARRET AUTOMATIQUE)	136 TX 0973
51	ENTRETOISE EPAULEE (SUPPORT CLIQUET ARRET AUTOMATIQUE)	101 TX 2418
52	ENTRETOISE EPAULEE (SUPPORT LEVIER COMMANDE CLIQUET VERROUILLAGE PAUSE)	101 TX 2420
53	INTERRUPTEUR A LAMES	101 TX 2416
54	RESSORT A EPINGLE (RAPPEL CLIQUET 55)	136 TX 0974
55	CLIQUET (VERROUILLAGE PAUSE)	101 TX 2419
56	RESSORT A LAME (COMMANDE COULISSEAU DES COMMUTATEURS ENREGISTREMENT/LECTURE)	136 TX 0975
57	ENTRETOISE EPAULEE (SUPPORT COULISSEAU COMMANDE ENREGISTREMENT/LECTURE)	101 TX 2417
58	RESSORT A EPINGLE (PRESSION GALET 59)	136 TX 0976
59	GALET PRESSEUR	101 TX 2421
60	INTERRUPTEUR A LAMES	101 TX 2422
61	RESSORT A BOUDIN (RAPPEL LEVIER 62)	136 TX 0977
62	LEVIER PLASTIQUE (COMMANDE INTERRUPTEUR COMMUTATION Cr02)	101 TX 2423
63	LEVIER PLASTIQUE (SECURITE ENREGISTREMENT)	101 TX 2424
64	RESSORT A EPINGLE (RAPPEL LEVIER 63)	136 TX 0978
65	RESSORT A BOUDIN (PRESSION PORTE-BOBINE)	136 TX 0901
66	CLAVIER COMPLET	512 TX 0164
67	ENTRETOISE METALLIQUE (SUPPORT TETE 72)	101 TX 2425
68	RESSORT A BOUDIN (RAPPEL PLATINE MOBILE 75)	136 TX 0959
69	ENTRETOISE PLASTIQUE (SUPPORT TETE 70)	101 TX 2426
70	TETE D'EFFACEMENT	908 TX 0086
71	RESSORT A BOUDIN (REGLAGE AZIMUT TETE 72)	136 TX 0908
72	TETE ENREGISTREMENT/LECTURE	908 TX 0097
73	BILLE ACIER Ø 2,5mm	101 TX 1162
74	RESSORT A LAME (APPUI BILLE 73)	136 TX 0979
75	PLATINE MOBILE	101 TX 2427
76	RESSORT A EPINGLE (PRESSION PLATINE 75)	136 TX 0980

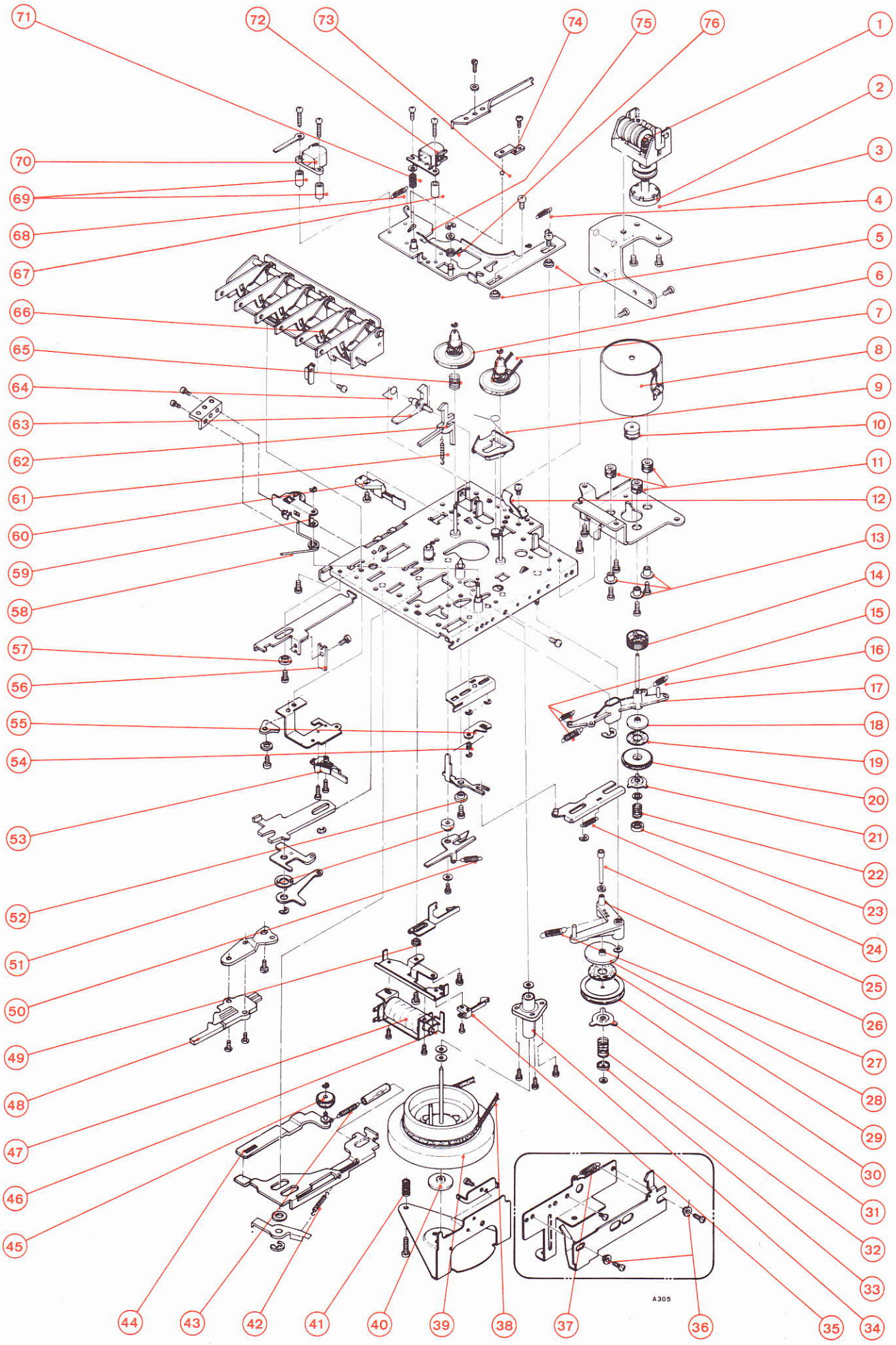

PLANCHE A

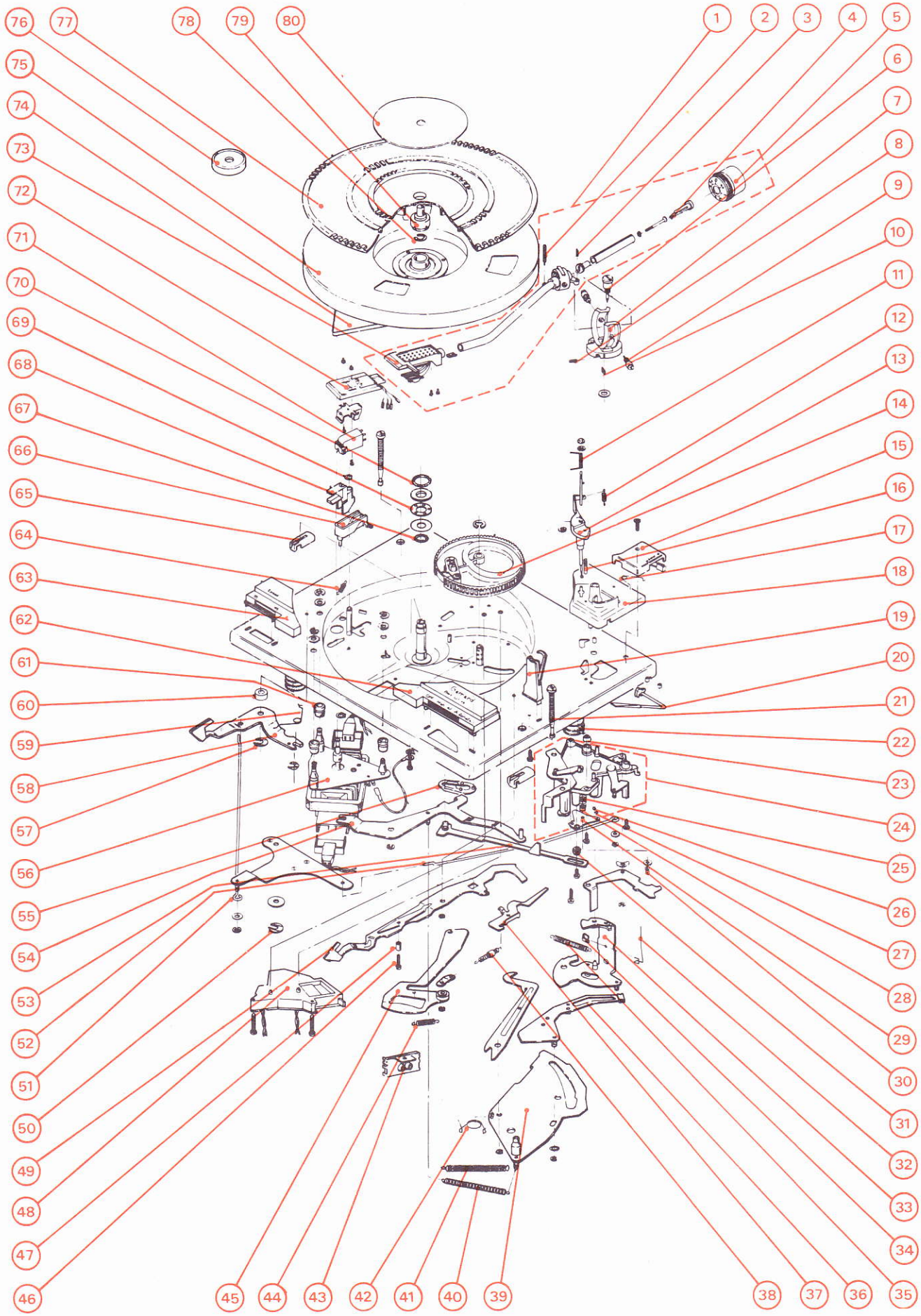
1
2
3
4
5
6
7
8
9
10
11
12
13
14
15
16
17
18
19
20
21
22
23
24
25
26
27
28
29
30
31
32
33
34
35
36
37
38
39
40
41
42
43
44
45
46
47
48
49
50
51
52
53
54
55
56
57
58
59
60
61
62
63
64
65
66
67
68
69
70
71
72
73
74
75
76
77
78
79
80

PLANCHE B

C) PIECES DES PLATINES TOURNE-DISQUES

1 - PLATINE 125SB (PLANCHE C)

REPERE	DESIGNATION	CODE
	PLATINE TOURNE-DISQUES 125SB COMPLETE	928 TX 0017
1	BRAS DE LECTURE EQUIPE	553 TX 0009
2	EMBOUT PLASTIQUE DE BRAS	101 TX 1359
3	PIVOT DE BRAS	152 TX 0555
4	VIS CHROMEE (PIVOT DE BRAS)	147 TX 0050
5	VIS LAITON (PIVOT DE BRAS)	147 TX 0051
6	VIS FIXATION PLATINE TOURNE-DISQUES	146 TX 0077
7	BAGUE CAOUTCHOUC (PLATEAU)	129 TX 2029
8	BUTEE A BILLES	128 TX 4055
9	RESSORT A EPINGLE (LEVIER PU)	136 TX 0155
10	MANETTE PLASTIQUE NOIRE (COMMANDES LECTURE NORMALE/AUTOMATIQUE)	166 TX 0222
11	CAPOT PLASTIQUE DECORE (EMBASE DE BRAS)	152 TX 0561
12	INDEX (REGLAGE ANTISKATING)	152 TX 0562
13	CAME METALLIQUE EQUIPEE	101 TX 1360
14	MANETTE PLASTIQUE NOIRE (COMMANDE ANTISKATING)	166 TX 0223
15	RESSORT A EPINGLE (ANTISKATING)	136 TX 0723
16	EMBASE DE BRAS	152 TX 0563
17	SUPPORT DE BRAS DE LECTURE	152 TX 0564
18	LEVE-BRAS	101 TX 1361
19	MANETTE PLASTIQUE (LEVE-BRAS)	166 TX 0224
20	ATTACHE RESSORT ANTISKATING	136 TX 0165
21	ENSEMBLE MECANIQUE (COMMANDE BRAS)	553 TX 0010
22	RESSORT A LAME	136 TX 0724
23	TRINGLE SELECTION DE DIAMETRE	101 TX 1362
24	ENTRETOISE EPAULEE (SUPPORT LEVIER 25)	101 TX 1363
25	LEVIER ARRET AUTOMATIQUE	124 TX 3076
26	LEVIER DU SELECTEUR DE DIAMETRE	124 TX 3104
27	LEVIER DE REJET	124 TX 3077
28	RESSORT A BOUDIN (RAPPEL AXE MONTEE DE BRAS)	136 TX 0725
29	RESSORT A BOUDIN (RAPPEL LEVIER 27)	136 TX 0164
30	COULISSEAU DE FRICTION	124 TX 0052
31	CAME METALLIQUE (COMMANDE MONTEE DE BRAS)	101 TX 1364
32	RESSORT A BOUDIN (RAPPEL LEVIER 43)	136 TX 0157
33	RESSORT A EPINGLE (RAPPEL CAME 31)	136 TX 0168
34	RESSORT A BOUDIN (RAPPEL LEVIER 35)	136 TX 0167
35	LEVIER INTERMEDIAIRE DE FONCTION	124 TX 3078
36	INTERRUPTEUR MOTEUR EQUIPE	101 TX 1365
37	VIS (FIXATION ENTRETOISE 38)	146 TX 0103
38	ENTRETOISE	148 TX 0065
39	MANETTE (LEVIER 40)	165 TX 0090
40	LEVIER METALLIQUE (SELECTION FONCTION)	101 TX 1366
41	MANETTE (LEVIER DE SELECTION DE DIAMETRE)	165 TX 0090
42	RESSORT CLIP (FIXATION LEVIER DE SELECTION DE DIAMETRE)	136 TX 0726
43	LEVIER METALLIQUE (COMMANDE INTERRUPTEUR)	101 TX 1367
44	COUPELLE METALLIQUE (FIXATION LEVIER DE SELECTION DE DIAMETRE)	101 TX 1368
45	GUIDE PLASTIQUE (LEVIER ARRET AUTOMATIQUE 25)	128 TX 4059
46	MOTEUR 220/240V	423 TX 0032
47	AMORTISSEUR CAOUTCHOUC (MOTEUR)	104 TX 3014
48	MANETTE (LEVIER SELECTION DE VITESSE)	165 TX 0090
49	RESSORT A EPINGLE (RAPPEL LEVIER SELECTION DE VITESSES)	136 TX 0727
50	EMBASE PLASTIQUE (LEVIERS SELECTION DIAMETRES/FONCTIONS)	152 TX 0565
51	RESSORT A SPIRALE (SUSPENSION PLATINE TOURNE-DISQUES)	136 TX 0728
52	ENJOLIVEUR DE COMMANDES DECORE	614 TX 0370
53	EMBASE PLASTIQUE (LEVIER SELECTION DE VITESSE)	152 TX 0566
54	RESSORT A BOUDIN (RAPPEL COULISSEAU 58)	136 TX 0729
55	BAGUE CAOUTCHOUC (AXE PLATEAU)	129 TX 2028
56	CLIP (FIXATION PLATINE TOURNE-DISQUES)	111 TX 3019
57	CAME PLASTIQUE (COMMANDE COULISSEAU 58)	101 TX 1369
58	COULISSEAU EQUIPE (CHANGEMENT DE VITESSE)	101 TX 1370
59	RONDELLE (AXE PLATEAU)	144 TX 0030
60	POINTE DE LECTURE DIAMANT N75-6	907 TX 0011
60	POINTE DE LECTURE DIAMANT ATS10 (POUR CELLULE AT10)	908 TX 0156
61	CELLULE DE LECTURE M75-6S	905 TX 0003
62	DOIGT DE PREHENSION (PORTE CELLULE 63)	166 TX 0225
63	PORTE CELLULE DE LECTURE	101 TX 1371
64	COURROIE CAOUTCHOUC	101 TX 1372
65	PLATEAU	614 TX 0371
66	COUVRE PLATEAU	614 TX 0372
67	CLIP METALLIQUE (RETENUE PLATEAU)	147 TX 0052
68	CENTREUR DE DISQUE 45 T	128 TX 2012
69	ENJOLIVEUR DE PLATEAU	152 TX 0567
70	CENTREUR DE DISQUE 33 T	152 TX 0568
71	ENJOLIVEUR NOIR (PORTE TETE DE LECTURE)	152 TX 0569
72	VIS CHROMEE (REGLAGE DE HAUTEUR MONTEE DE BRAS)	147 TX 0053
73	VIS LAITON (BUTEE DE MONTEE DE BRAS)	147 TX 0054
74	CONTREPOIDS	101 TX 1373
	PROTEGE DIAMANT (POUR CELLULE M75-6S)	120 TX 0366

2 - PLATINE 126SB (PLANCHE B)

REPERE	DESIGNATION	CODE
	PLATINE TOURNE-DISQUES 126SB COMPLETE	928 TX 0052
1	BRAS DE LECTURE EQUIPE	553 TX 0040
2	VIS CHROMEE (REGLAGE HAUTEUR MONTEE DE BRAS)	147 TX 0053
3	VIS (BUTEE DE MONTEE DE BRAS)	147 TX 0133
4	EMBOUT PLASTIQUE DE BRAS	101 TX 1359
5	CONTREPOIDS	101 TX 3811
6	VIS (SUPERIEURE PIVOT DE BRAS)	146 TX 0074
7	PIVOT DE BRAS	101 TX 3812
8	VIS LAITON (REGLAGE TOMBEE DU BRAS)	147 TX 0051
9	VIS CHROMEE (PIVOT DE BRAS)	147 TX 0050
10	ENTRETOISE PLASTIQUE (REGLAGE TOMBEE DU BRAS)	148 TX 0037
11	RESSORT A BOUDIN (POUSSEE D'AXE ANTI-FRICTION)	136 TX 0163
12	RESSORT A BOUDIN (RAPPEL SEMELLE DU LEVE-BRAS)	136 TX 0153
13	SEMELLE DU LEVE-BRAS	101 TX 3813
14	CAME METALLIQUE	133 TX 0017
15	ENSEMBLE ANTISKATING	552 TX 0030
16	VIS DE REGLAGE(SEMELLE DU LEVE-BRAS)	146 TX 0102
17	RESSORT A EPINGLE	136 TX 0723
18	EMBASE DU BRAS DE LECTURE	121 TX 0246
19	SUPPORT BRAS DE LECTURE	152 TX 0564
20	LEVE-BRAS	101 TX 3814
21	VIS (FIXATION PLATINE TOURNE-DISQUES)	146 TX 0077
22	RESSORT SPIRAL	136 TX 0728
23	ENTRETOISE	101 TX 3815
24	ENSEMBLE MECANIQUE (COMMANDE DU BRAS)	553 TX 0041
25	RESSORT A BOUDIN	136 TX 1157
26	BILLE	121 TX 0214
27	BILLE DE FRICTION	121 TX 0216
28	ENTRETOISE EPAULEE	101 TX 3816
29	LAMELLE DE FRICTION	121 TX 0215
30	RESSORT A BOUDIN	136 TX 0156
31	ENTRETOISE EPAULEE	101 TX 1363
32	RESSORT A EPINGLE (DE SURCHARGE)	136 TX 0155
33	LEVIER METALLIQUE (BRAS DE LECTURE)	124 TX 3072
34	ATTACHE (RESSORT ANTISKATING)	136 TX 0165
35	RESSORT A BOUDIN (RAPPEL LEVIER 33)	136 TX 0166
36	COULISSEAU METALLIQUE (DE FRICTION)	124 TX 0052
37	LEVIER METALLIQUE (DE REJET)	124 TX 3077
38	RESSORT A BOUDIN (RAPPEL LEVIER 37)	136 TX 0164
39	CAME METALLIQUE (BRAS DE LECTURE)	101 TX 1364
40	RESSORT A BOUDIN (TENSION CAME 39)	136 TX 0157
41	RESSORT A BOUDIN	136 TX 1158
42	RESSORT A EPINGLE (CAME 39)	136 TX 0168
43	PRISE FEMELLE	101 TX 3818
44	RESSORT A BOUDIN (RAPPEL DU LEVIER INTER-MEDIAIRE)	136 TX 0167
45	LEVIER INTERMEDIAIRE DE FONCTIONS	101 TX 3819
46	VIS	146 TX 0103
47	ENTRETOISE	148 TX 0065
48	INTERRUPTEUR MOTEUR	101 TX 3820
49	MANETTE (SELECTION DE FONCTIONS)	165 TX 0090
50	RESSORT CLIP	136 TX 0726
51	TRINGLE METALLIQUE	101 TX 3821
52	LEVIER DE SELECTION	124 TX 3105
53	LEVIER ARRET AUTOMATIQUE	124 TX 3076
54	LEVIER METALLIQUE (COMMANDE INTERRUPTEUR)	101 TX 1367
55	GUIDE PLASTIQUE (LEVIER ARRET AUTOMATIQUE)	128 TX 4059

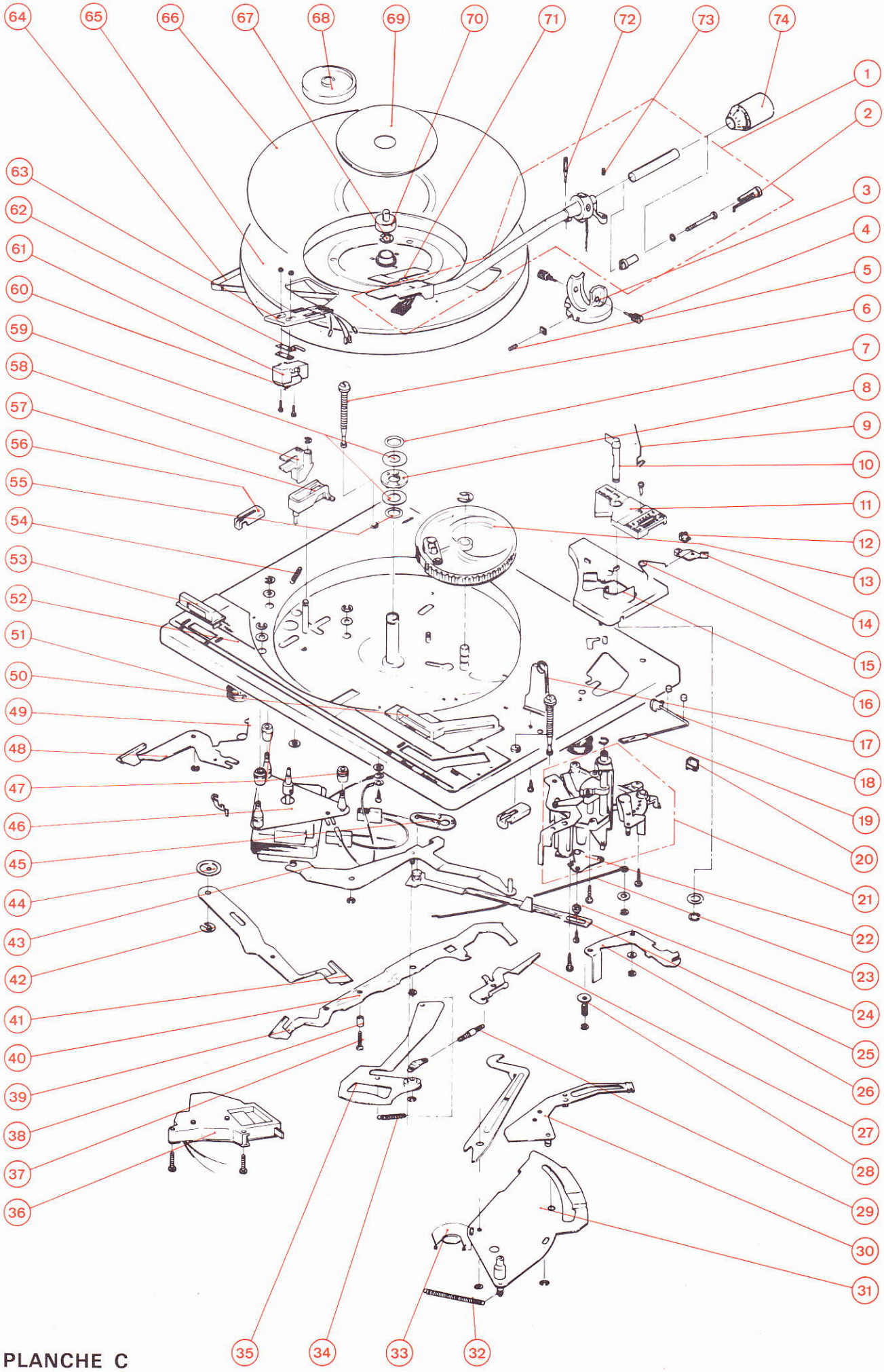
64
65
66
67
68
69
70
71
72
73
74
1
2
3
4
5
6
7
8
9
10
11
12
13
14
15
16
17
18
19
20
21
22
23
24
25
26
27
28
29
30
31
63
62
61
60
59
58
57
56
55
54
53
52
51
50
49
48
47
46
45
44
43
42
41
40
39
38
37
36
35
34
33
32

PLANCHE C

REPERE	DESIGNATION	CODE
56	MOTEUR	423 TX 0071
57	RESSORT CLIP	136 TX 0726
58	MANETTE (SELECTION DE VITESSES)	165 TX 0090
59	RESSORT A EPINGLE (LEVIER SELECTION VITESSES)	136 TX 0727
60	ENTRETOISE	101 TX 3822
61	AMORTISSEUR CAOUTCHOUC (MOTEUR)	104 TX 3014
62	ENJOLIVEUR DECORE (SELECTION FONCTIONS)	152 TX 1011
63	ENJOLIVEUR DECORE (VITESSE)	152 TX 1012
64	RESSORT A BOUDIN	136 TX 0729
65	CLIP (FIXATION PLATINE TOURNE-DISQUES)	111 TX 3019
66	CAME PLASTIQUE (COMMANDE COULISSEAU 68)	101 TX 1369
67	BAGUE CAOUTCHOUC	129 TX 2028
68	COULISSEAU (CHANGEMENT DE VITESSE)	101 TX 1370
69	BUTEE A BILLES	128 TX 4055
70	BAGUE CAOUTCHOUC (PLATEAU)	129 TX 2029
71	CELLULE DE LECTURE M75-6S	905 TX 0003
72	PORTE-CELLULE DE LECTURE	101 TX 1371
73	TETE DE LECTURE	908 TX 0155
74	COURROIE CAOUTCHOUC	101 TX 1372
75	PLATEAU	614 TX 0371
76	CENTREUR DE DISQUES 45T	128 TX 2012
77	COUVRE-PLATEAU	614 TX 0372
78	CLIP METALLIQUE	147 TX 0052
79	CENTREUR DE DISQUES 33T	152 TX 0568
80	ENJOLIVEUR DU PLATEAU	152 TX 0567
	POINTE DE LECTURE DIAMANT N75-6	907 TX 0011
	POINTE DE LECTURE DIAMANT ATS10 (POUR CELLULE AT10)	908 TX 0156
	PROTEGE DIAMANT (POUR CELLULE M75-6S)	120 TX 0366

D) PIECES DE PRESENTATION

CODE	DESIGNATION
101 TX 2339	AIGUILLE
101 TX 2340	AXE DE CHARNIERE
705 TX 0065	BANDEAU AVANT DECORE (THOMSON)
705 TX 0066	BANDEAU AVANT DECORE (VSM)
614 TX 0628	CADRAN STATIONS DECORE
120 TX 0193	CALE DE PIED
715 TX 0182	COFFRET SUPERIEUR
824 TX 0011	CORDON D'ALIMENTATION
152 TX 0735	ENJOLIVEUR TOUCHE MAGNETOPHONE
614 TX 0631	GLACE CADRAN
715 TX 0184	FOND DE COFFRET
614 TX 0630	JOUE PLASTIQUE (DROITE ET GAUCHE)
166 TX 0378	MANETTE DE POTENTIOMETRE A GLISSIERE
166 TX 0376	MOLETTE STATIONS
166 TX 0379	MOLETTE 110/220V
101 TX 2342	MOYEU AXE DU PROTECTEUR
159 TX 0014	PIED CAOUTCHOUC
715 TX 0183	PROTECTEUR PLASTIQUE
147 TX 0113	RONDELLE ELASTIQUE Ø 10 X 18 mm (CHARNIERE PROTECTEUR)
147 TX 0099	RONDELLE FRICTION (PROTECTEUR)
101 TX 2341	SUPPORT D'ARTICULATION (PROTECTEUR)
166 TX 0377	TOUCHE MAGNETOPHONE
166 TX 0380	TOUCHE MARCHE/ARRET
166 TX 0374	TOUCHE PLASTIQUE (CLAVIERS SELECTEUR DE FONCTION ET DE GAMME)
166 TX 0375	TOUCHE PLASTIQUE (CLAVIER PREREGLAGE MF)
152 TX 0741	TRAPPE PLASTIQUE (PREREGLAGE MF)
152 TX 0743	TRAPPE PLASTIQUE DROITE (MICROPHONE)
152 TX 0744	TRAPPE PLASTIQUE GAUCHE (CASQUE)
152 TX 0740	VIGNETTE CADRAN
152 TX 0742	VIGNETTE DU PROTECTEUR PLASTIQUE (HI-FI)
101 TX 2429	VITRE PLASTIQUE (VOLET PORTE-CASSETTES)
614 TX 0629	VOLET PORTE-CASSETTES EQUIPE
101 TX 2343	VOYANT (MARCHE/ARRET)

E) PIECES DE CHASSIS DES ENCEINTES ACOUSTIQUES

CODE	DESIGNATION	REPERE
101 TX 2345	CLIP PLASTIQUE FEMELLE (FIXATION FACADE)	
101 TX 2344	CLIP PLASTIQUE MALE (FIXATION FACADE)	
580 TX 0188	HAUT-PARLEUR Ø 20cm Z : 8Ω (GRAVES)	
580 TX 0189	HAUT-PARLEUR Ø 10cm Z : 8Ω (AIGUES)	
114 TX 3003	PRISE HAUT-PARLEUR 2 BROCHES	
196 TX 0405	PLATINE FILTRE EQUIPEE	
101 TX 2346	BOBINE 1,5mH	L1
101 TX 2347	BOBINE 0,3mH	L2
207 TX 0493	CONDENSATEUR CHIMIQUE 10uF 25V NON POLARISE	C1
240 TX 0189	CONDENSATEUR CHIMIQUE 4,7uF 25V NON POLARISE	C2

F) PIECES DE PRESENTATION DES ENCEINTES ACOUSTIQUES

CODE	DESIGNATION
715 TX 0185	COFFRET D'ENCEINTE DROITE (NOYER FONCE)
715 TX 0186	COFFRET D'ENCEINTE GAUCHE (NOYER FONCE)
614 TX 0632	ENJOLIVEUR PLASTIQUE ALU (HAUT-PARLEURS GRAVES)
705 TX 0069	FACADE EQUIPEE (MARRON)
130 TX 0003	PASTILLE FEUTRE
152 TX 0745	PLAQUETTE DECOREE (COURBE DE REPONSE)
614 TX 0633	SUPPORT/ENJOLIVEUR PLASTIQUE ALU (HAUT-PARLEURS AIGUES)

Les descriptions et caractéristiques figurant sur ce document sont données à titre d'information et non d'engagement. En effet, soucieux de la qualité de nos produits, nous nous réservons le droit d'effectuer, sans préavis, toute modification ou amélioration.

Code : 963 TN 1272 - Imp. Servant-Crouzet 61733 - 179/4,5M - CRK 720

SDRM SOCIETE ANONYME AU CAPITAL DE 28 825 000 F
SIEGE SOCIAL 186 RUE DU FAUBOURG ST HONORE 75008 PARIS
R C PARIS B 592006696

SDRM

SERVICE DOCUMENTATION TECHNIQUE

RADIO ELECTRO. ACOUSTIQUE

Information Express N° 094

OBJET : CHAINES COMPACTES HAUTE-FIDELITE MC 2002 T ET MC 2002 V

MODIFICATIONS APPORTEES EN COURS DE FABRICATION

I - PLATINE HF - FI - MF /PREAMPLIFICATEUR

1°/ Contrôle automatique de fréquence (CAF)

Son action a été renforcée en portant la valeur de la résistance R 149 de 10KΩ à 18KΩ 0,5W (Fig. 1).

2°/ Silencieux MF

Pour permettre une recherche plus rapide des stations sur la gamme MF, la constante de temps du silencieux a été réduite en remplaçant le condensateur chimique C 139 de 1µF par un 0,47µF 63V code 240 TX 0160 (Fig. 1).

SCHEMA APRES MODIFICATION

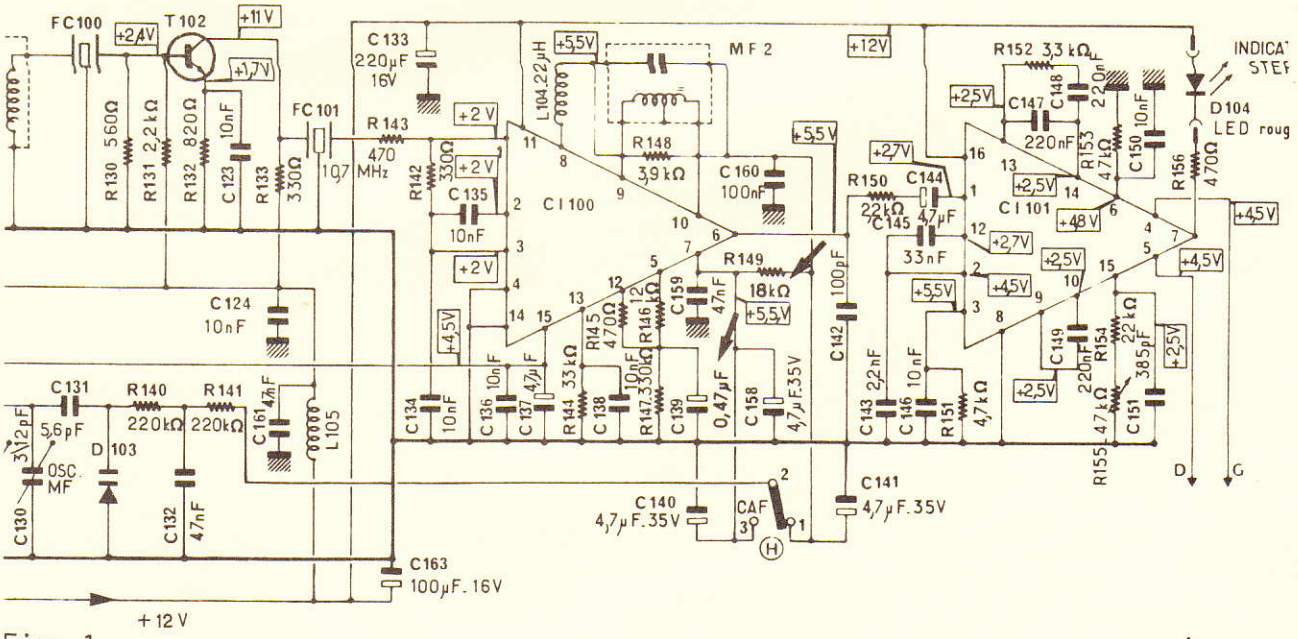

Fig. 1

../..

SDRM RC Paris B 592006696

3°/ Amélioration de la sensibilité MF

Un gain d'environ 3dB a été obtenu dans le bas de gamme MF, en modifiant l'adaptation du circuit antenne.

Pour cela, un condensateur de 47pF a été ajouté au primaire du transformateur TE, entre l'entrée antenne et la masse.

II - PLATINE ALIMENTATION/AMPLIFICATEUR DE PUISSANCE

Ronflement sur la gamme OC

Certains appareils sont affectés d'un ronflement en OC (surtout sur antenne intérieure) dû au rayonnement de l'alimentation 18V.

Ceci a été éliminé en ajoutant un condensateur de 10nF 250V en parallèle sur la diode D404.

III - PLATINE ENREGISTREMENT/LECTURE

Réponse aux fréquences basses

Lors de l'audition d'une cassette, nous avons constaté une insuffisance de graves par rapport aux autres fonctions (PU et RADIO).

Pour relever les fréquences basses sur cette fonction, les condensateurs chimiques C506 et 507 de 4,7µF ont été remplacés par des 47µF 10V code 207 TX 0050.